BRIGGS & STRATTON®

POWER FLOW+™

Pressure Washer

Operator's Manual

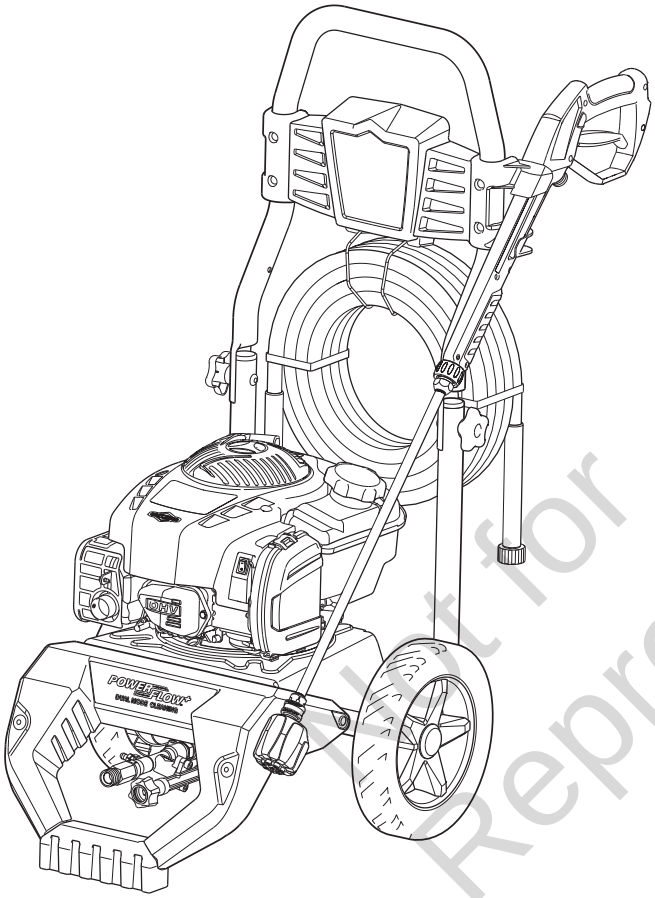

Not for Reproduction

Model Number _____

Revision _____

Serial Number _____

Date Purchased _____

Copyright © 2019. Briggs & Stratton Corporation
Milwaukee, WI, USA. All rights reserved.
BRIGGSandSTRATTON.COM
(800) 743-4115

Manual No. 80089526 Rev -

Table of Contents

Symbols and Meanings 2
Equipment Description 3
Features and Controls 4
Operation 6
Maintenance 12
Storage 15
Troubleshooting 16
Specifications 17
Warranty 18

Register Your Product

To ensure prompt and complete warranty coverage, register your product online at www.onlineproductregistration.com.

Symbols and Meanings

Signal	Meaning
DANGER	Indicates a hazard which, if not avoided, *will* result in death or serious injury.
WARNING	Indicates a hazard which, if not avoided, *could* result in death or serious injury.
CAUTION	Indicates a hazard which, if not avoided, *could* result in minor or moderate injury.
NOTICE	Indicates information considered important, but not hazard-related.

Symbol	Name	Explanation
	Safety Alert Symbol	Indicates a potential personal injury hazard.
	Read Operator's Manual	Failure to follow warnings, instructions and operator's manual could result in death or serious injury.
	Toxic Fumes	Engine exhaust contains carbon monoxide, a poisonous gas that could kill you in minutes. You cannot smell it or see it.
	Fire	Fuel and its vapors are extremely flammable which could cause burns or fire resulting in death or serious injury. Engine exhaust could cause fire resulting in death or serious injury.

Symbol	Name	Explanation
	Fluid Injection	High-pressure water could cut through skin resulting in serious injury and possible amputation.
	Spray, Flying Objects	Risk of eye injury. Spray could splash back or propel objects resulting in serious injury.
	Hot Surface	Contact with muffler area could cause burns resulting in serious injury.
	Electric Shock	Contact with power source could cause electrical shock resulting in death or serious injury.
	Kickback	Recoil starter kickback will pull hand and arm toward engine faster than you can let go which could cause broken bones, sprains or bruises resulting in serious injury.
	Chemical Burn	Chemicals could cause burns resulting in death or serious injury.
	Slippery Surface/Fall	Slippery wet surfaces could cause you to fall resulting in death or serious injury.
	Fall	Kickback from spray gun could cause you to fall resulting in death or serious injury.

WARNING! This product can expose you to chemicals including gasoline engine exhaust, which is known to the State of California to cause cancer, and carbon monoxide, which is known to the State of California to cause birth defects or other reproductive harm. For more information go to www.P65Warnings.ca.gov.

WARNING! This product contains lead and lead compounds, known to the state of California to cause birth defects or other reproductive harm. Wash your hands after handling this product. Cancer and Reproductive Harm - www.P65Warnings.ca.gov

Not for Reproduction

Equipment Description

Read this manual carefully and become familiar with your product. Know its applications, its limitations, and any hazards involved. Save these original instructions for future reference.

To aid in outdoor cleaning projects, this engine-driven, high-pressure cleaning machine uses a variety of spray patterns and detergent.

Know how to stop the product and reduce pressure quickly. Keep operating area clear and do not allow children to operate pressure washer.

Stay alert—watch what you are doing. Do not operate pressure washer when fatigued or under the influence of alcohol or drugs.

Every effort has been made to ensure that information in this manual is accurate and current. However, we reserve the right to change, alter, or otherwise improve the product and this document at any time without prior notice.

NOTICE If you have questions about intended use, contact an authorized service dealer. This equipment is designed to be used with Briggs & Stratton® authorized parts only.

This spark ignition system complies with the Canadian Standard CAN ICES-2/NMB-2.

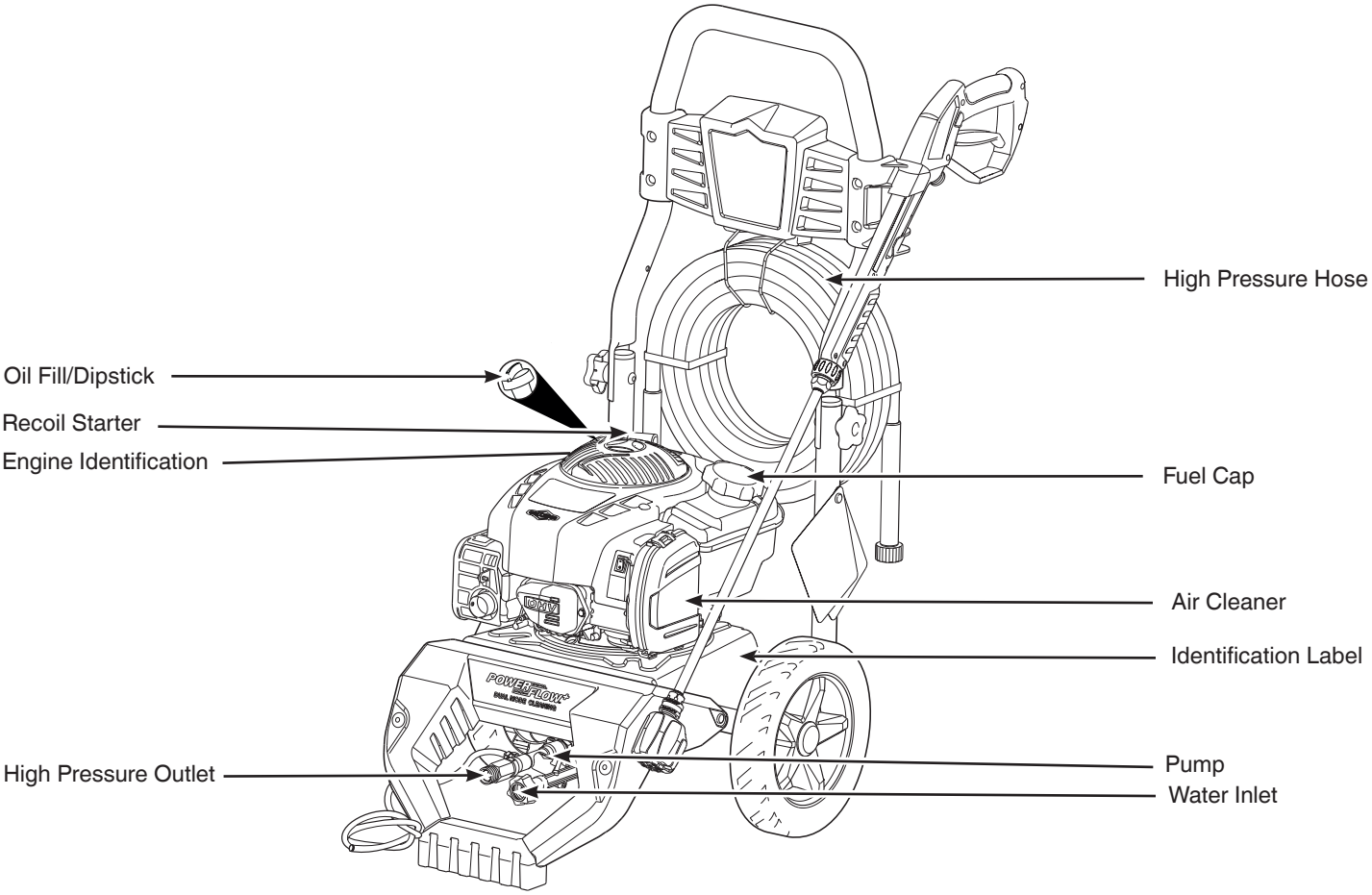

Air Cleaner — Filters engine intake air.

Engine Identification — Provides model, type and code of engine.

Fuel Cap — Add unleaded fuel here.

High Pressure Hose — Connect one end to water pump and the other end to spray gun.

High Pressure Outlet — Connection for high pressure hose.

Identification Label — Provides model and serial number of pressure washer.

Oil Fill/Dipstick — Check, fill and drain oil here.

Pump — Stainless steel piston, axial cam pump that develops high pressure.

Recoil Starter — Used to start the engine.

Water Inlet — Connection for garden hose.

Features and Controls

Compare the illustrations with your pressure washer to familiarize yourself with the locations of various controls and product warnings.

ATTENTION

- Lire et suivre les instructions d´utilisation avant de démarrer ou effectuer l´entretien du moteur.
- L´essence est inflammable. Laisser refroidir le moteur pendant au moins 2 minutes avant de faire le plein.
- Les moteurs émettent du monoxyde de carbone. NE PAS faire tourner le moteur dans des espaces clos.

WARNING

- Failure to read and follow the operator's manual, all warnings and operating instructions could result in death or serious injury.
- Engine exhaust contains carbon monoxide, a poisonous gas that could kill you in minutes. You cannot see or smell it. Only use outside far away from windows, doors and vents.
- Gasoline is flammable. Allow engine to cool at least 2 minutes before refueling. Do not spray flammable liquids.
- High pressure could cut through skin. Never spray people. Spray gun traps high water pressure, even after engine is shut down and water is disconnected. Squeeze trigger, to release high pressure, every time engine stops.
- Rapid retraction of starter cord (kickback) could pull hand and arm toward engine faster than you can let go. Pull starter cord slowly until resistance is felt and then pull rapidly to avoid kickback. Gun kicks back — Hold with both hands.
- Spray could splash back or propel objects. Wear safety goggles and protective clothing. Safety glasses do not provide full protection.
- Muffler could cause burns. Do not touch hot parts. Avoid hot exhaust gases.

Do Not Remove This Tag

See reverse side for operating instructions.

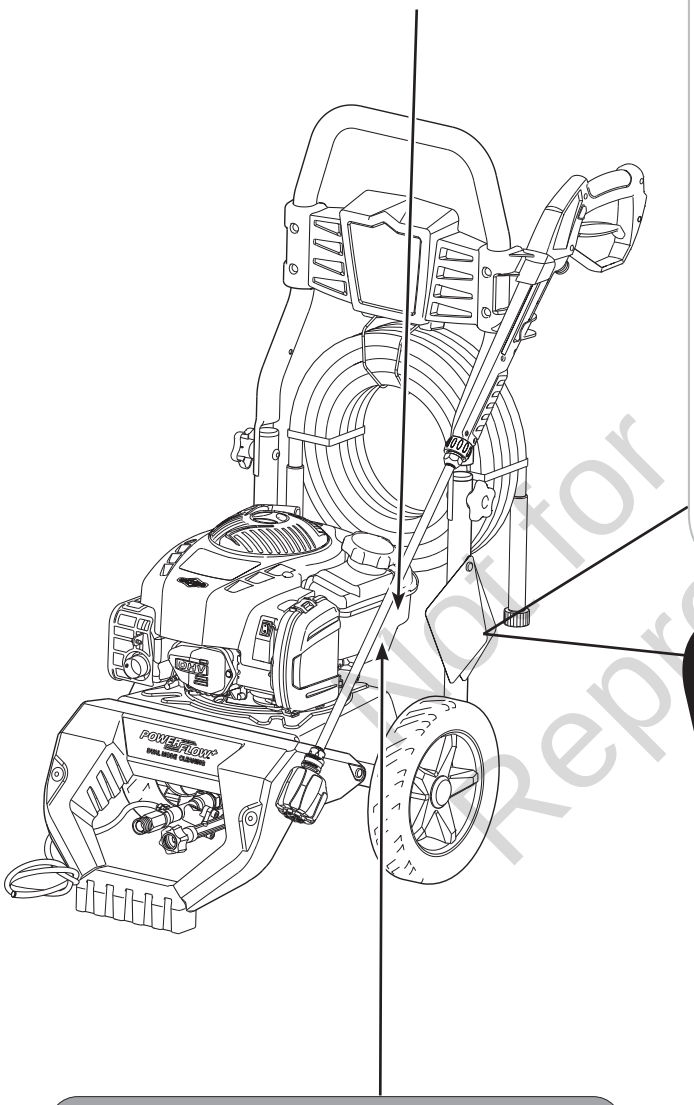

WARNING

- Read and follow Operating Instructions before running or servicing engine.
- Gasoline is flammable. Allow engine to cool at least 2 minutes before refueling.
- Engines emit carbon monoxide, DO NOT run in enclosed area.

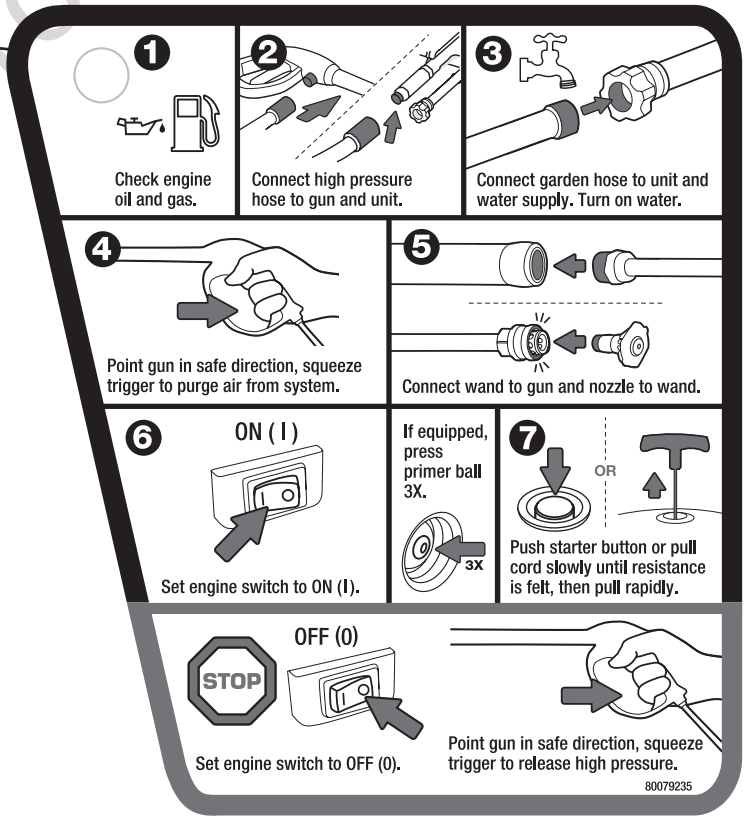

Not for Reproduction

⚠ WARNING

Fire Hazard. Operation of this equipment may create sparks that can start fires around dry vegetation. A spark arrestor may be required. The operator should contact local fire agencies for laws or regulations relating to fire prevention requirements. 80008183

⚠ AVERTISSEMENT

Risque d'incendie. L'utilisation de ce dispositif peut créer des étincelles qui peuvent déclencher un incendie dans les endroits de végétation sèche. L'installation d'un pare-étincelles peut être nécessaire. L'opérateur doit contacter le service d'incendie local pour les lois et règlements concernant les exigences de prévention d'incendie. 318602

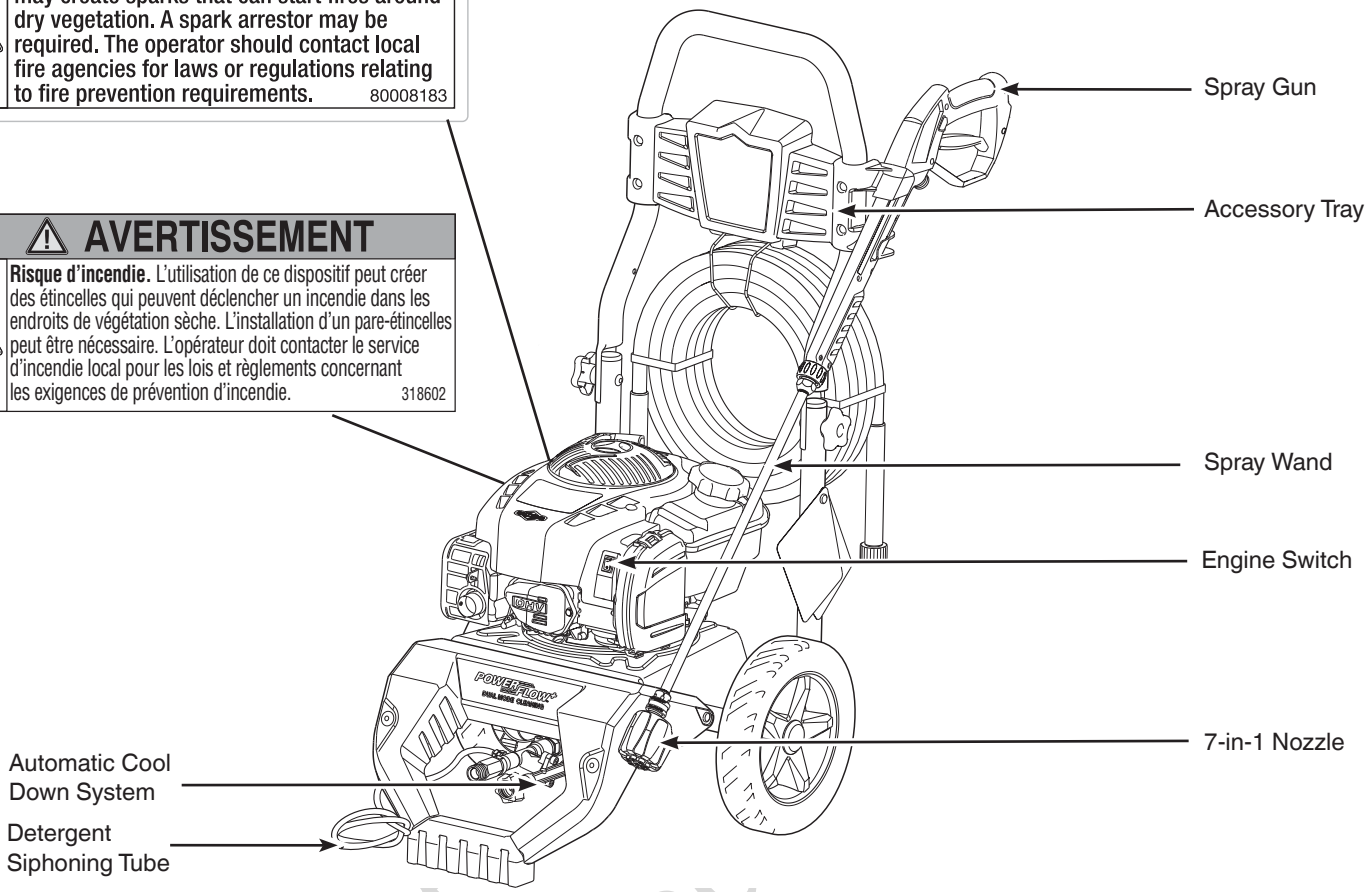

Not Reproduce

PowerFlow+ Technology™

One easy twist. 7 ways to clean.

PowerFlow+ technology provides both high pressure to lift dirt and high flow to easily wash it away. The high flow mode enhances the cleaning experience by providing extended reach, power soaping, and faster rinsing capabilities – things standard pressure washers can't do.

The force behind PowerFlow+ is in the pump with two separate cleaning modes, high pressure and high flow. These dual modes can easily be changed via the 7-in-1 nozzle without changing nozzle tips. The high pressure mode delivers up to 2800 PSI (pounds square inch) (Model 020770) or up to 3100 (pounds square inch) (Model 020771 & 020772) and is ideal for cleaning the toughest stains, mildew, and grime from decks, driveways, and siding. The high flow mode delivers up to 3.5 GPM (gallons per minute) (Model 020770) or up to 4.5 GPM (gallons per minute) (Model 020771 & 020772) to power-rinse away dirt, soap, and debris. The high flow mode is also great for washing delicate surfaces such as patio furniture, vehicles, and children's outdoor play sets and toys.

Accessory Tray — Provides convenient storage for accessories.

Automatic Cool Down System — Prevents internal pump damage by discharging warm water to the ground.

Detergent Siphoning Tube — Use to siphon pressure washer safe detergents into the low pressure stream.

Engine Switch — Set switch to ON (I) before starting engine. Set switch to OFF (0) to shut off engine.

Spray Wand — Allows you to switch between 7-in-1 nozzle and optional accessories.

Spray Gun — Controls spray using trigger. Includes trigger lock.

7-in-1 Nozzle — Multiple patterns for various cleaning applications.

Operation

Step 1: Safe Location

Before starting the pressure washer, there are two equally important safety concerns regarding carbon monoxide poisoning and fire that must be addressed.

Operation Location to Reduce the Risk of Carbon Monoxide Poisoning

The engine exhaust of all fossil fuel burning equipment, such as a pressure washer, contains carbon monoxide, a poisonous gas that could kill you in minutes. You cannot smell it, see it, or taste it. Even if you do not smell exhaust fumes, you could still be exposed to carbon monoxide gas.

By law, it is required in many states to have a carbon monoxide alarm in operating condition in your home. A carbon monoxide alarm is an electronic device that detects hazardous levels of carbon monoxide. When there is a buildup of carbon monoxide, the alarm will alert the occupants by flashing a visual indicator light and an alarm. Smoke alarms cannot detect carbon monoxide gas.

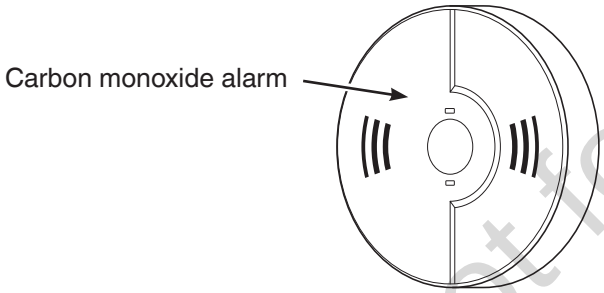

WARNING! Engine exhaust contains carbon monoxide, a poisonous gas that could kill you in minutes. You cannot smell it, see it, or taste it. Even if you do not smell exhaust fumes, you could still be exposed to carbon monoxide gas.

- Operate this product only outdoors, far away from windows, doors and vents to reduce the risk of carbon monoxide gas accumulating and the potential of being drawn towards occupied spaces.
- Install battery-operated carbon monoxide alarms or plug-in carbon monoxide alarms with battery back-up according to the manufacturer's instructions. Smoke alarms cannot detect carbon monoxide gas.
- Do not run this product inside homes, garages, basements, crawlspaces, sheds, or other partially-enclosed spaces even if using fans or opening doors and windows for ventilation. Carbon monoxide can quickly build up in these spaces and can linger for hours, even after this product has shut off.
- Point exhaust away from all homes and occupied spaces.

If you start to feel sick, dizzy, or weak while using this product, get to fresh air right away. See a doctor. You may have carbon monoxide poisoning.

Not for Reproduction

USE OUTDOORS - AVOID CARBON MONOXIDE POISONING

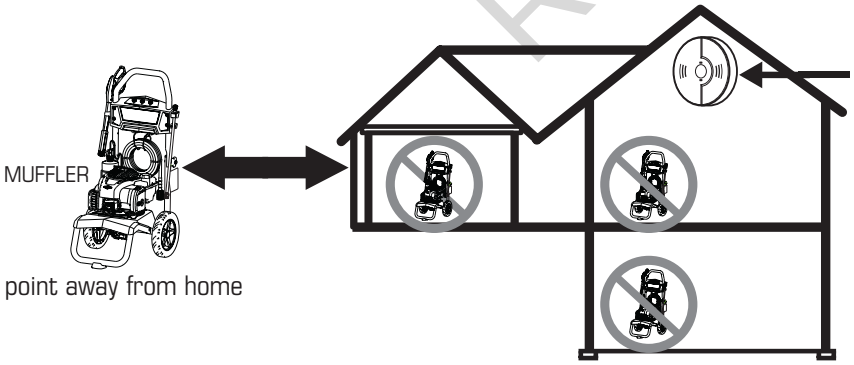

CARBON MONOXIDE ALARM(S)

Install carbon monoxide alarms inside your home. Without working carbon monoxide alarms, you may not realize you are getting sick and dying from carbon monoxide poisoning.

Operation Location to Reduce the Risk of Fire

WARNING! Exhaust heat/gases could ignite combustibles, structures or damage fuel tank causing a fire, resulting in death or serious injury.

- Pressure washer must be at least 5 ft (1.5 m) from any structure, overhang, trees, windows, doors, and any wall opening, shrubs, or vegetation over 12 in. (30.5 cm) in height.

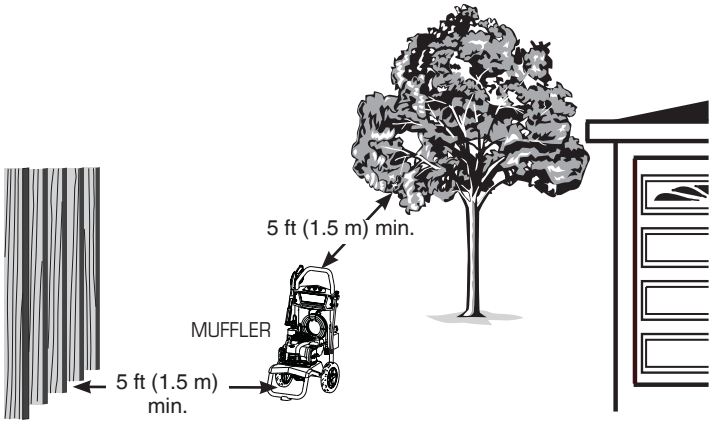

- Do not place pressure washer under a deck or other type of structure that may confine airflow. Smoke alarm(s) must be installed and maintained indoors according to the manufacturer's instructions /recommendations.
- Carbon monoxide alarms cannot detect smoke.
- It is a violation of California Public Resource Code Section 4442, to use or operate the engine on any forest-covered, brush-covered, or grass-covered land unless the exhaust system is equipped with a spark arrester, as defined in Section 4442, maintained in effective working order. Other states or federal jurisdictions may have similar laws, reference Federal Regulation 36 CFR Part 261.52.
- Contact the original equipment manufacturer, retailer, or dealer to obtain a spark arrester designed for the exhaust system installed on this engine.
- Replacement parts must be the same and installed in the same position as the original parts.

Step 2: Oil and Fuel

Check Oil Level

CAUTION! Avoid prolonged or repeated skin contact with used motor oil. Used motor oil has been shown to cause skin cancer in certain laboratory animals. Thoroughly wash exposed areas with soap and water.

1. Make sure pressure washer is on a level surface.
2. Clean the oil fill area of any debris.
3. Remove oil dipstick and wipe dipstick with clean cloth. Replace and tighten dipstick. Remove and check oil level.
4. Verify oil is at full mark (top hole) on dipstick. Replace and tighten dipstick.

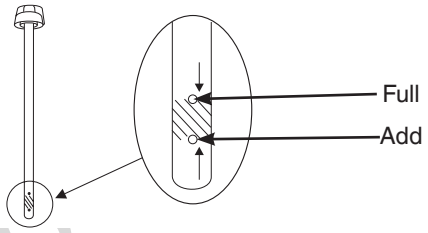

5. If needed, see *Maintenance* section for instructions to add oil.

Add Fuel

Fuel must meet these requirements:

- Clean, fresh, unleaded fuel with a minimum of 87 octane.
- Gasoline with an ethanol content up to 10% is acceptable.

E10 **E15**

NOTICE Do not mix oil in fuel or modify engine to run on alternate fuels. Unapproved fuels could damage engine. See *High Altitude* for operation above 5,000 ft. (1524 m).

WARNING! Fuel and its vapors are extremely flammable which could cause burns or fire resulting in death or serious injury.

- Do not refuel during operation.
- Do not smoke during refueling.
- Turn engine off and let it cool at least 2 minutes before removing fuel cap.
- Fill fuel tank outdoors. Keep fuel away from ignition sources.

Not for Reproduction

1. Slowly remove fuel cap to relieve pressure in tank.
2. Slowly add fuel to fuel tank. Do not fill above bottom of fuel tank neck to allow for fuel expansion.

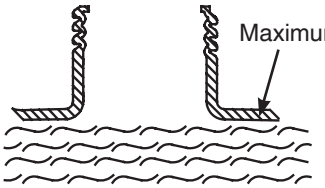

3. Install fuel cap and let any spilled fuel evaporate before starting engine.

High Altitude

At altitudes over 5,000 ft (1524 m), a minimum 85 octane fuel is acceptable. To remain emissions compliant, high altitude adjustment is required. Operation without this adjustment will cause decreased performance, increased fuel consumption, and increased emissions.

See an authorized Briggs & Stratton dealer for high altitude adjustment information. Operation of the engine at altitudes below 2,500 ft (762 m) with the high altitude kit is not recommended.

Transporting

Do not tip engine or equipment at an angle which causes fuel to spill.

Step 3: Set Up

Clean Debris

Clean any accumulated debris. Keep area around muffler free from any debris.

- Use a soft bristle brush to loosen caked on dirt or oil.
- Use a damp cloth to wipe exterior surfaces clean.

Lubricate O-rings

Lubricate all connections shown to extend the life of the o-rings.

1. Inspect and clean connecting surfaces prior to lubrication and assembly. Replace o-rings that are damaged or missing. See *Common Service Parts.*

NOTICE Never repair leaking connections with sealant of any kind. Replace o-ring.

2. Use a small brush or cotton swab to apply a light coating of grease directly to o-rings.

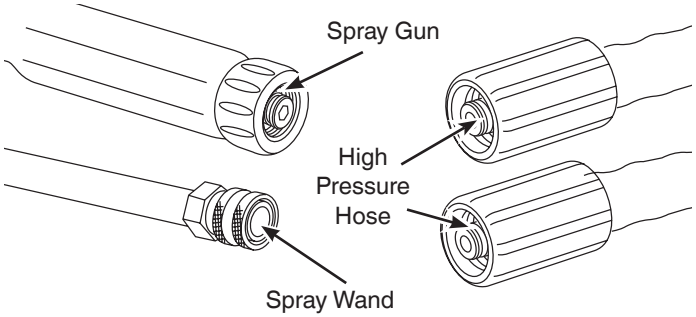

Check / Connect Gun and Hose

1. If spray gun trigger depresses without pressing trigger lock or if spray gun remains depressed when released, replace spray gun immediately.

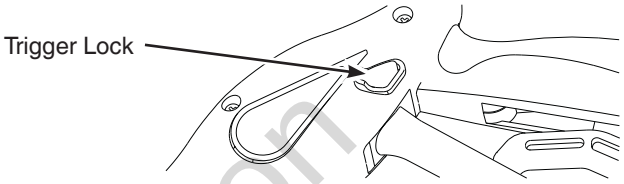

2. If high pressure hose is damaged, exposing inner mesh, replace immediately.
3. Attach high pressure hose to spray gun and high pressure outlet on pump. Tighten by hand.

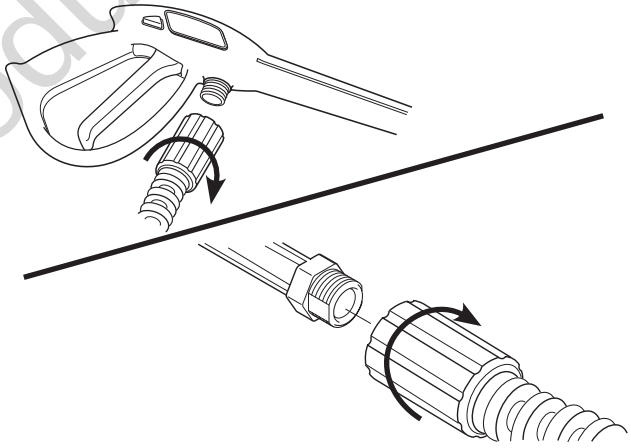

WARNING! The high pressure fluid could cut through skin and its underlying tissues, resulting in serious injury and possible amputation. Never attach spray wand directly to high pressure hose.

Not for Reproduction

Check Water Inlet Screen / Connect Garden Hose

1. Inspect inlet screen. Remove debris or replace if damaged.

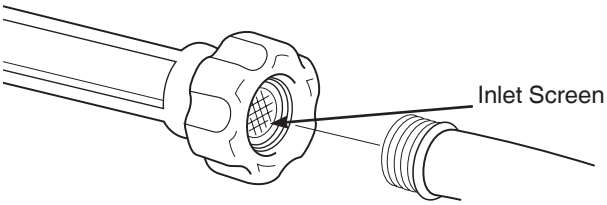

2. Run water through garden hose (not to exceed 50 ft (15 m) to clean out debris, then connect to water inlet.

NOTICE There must be at least 10 ft (3 m) of unrestricted garden hose between the pressure washer inlet and any device, such as a vacuum breaker, to prevent pump damage.

3. Turn on water, point spray gun in safe direction, press trigger lock and depress trigger to purge pump system of air.
4. Attach spray wand to spray gun. Tighten by hand.

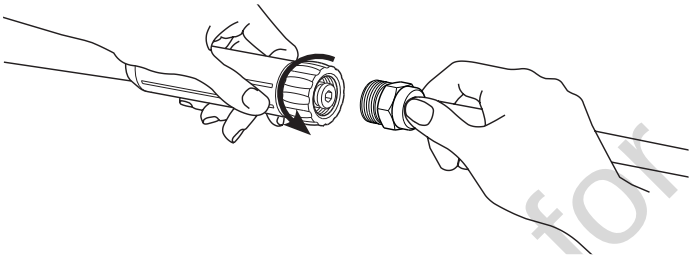

Step 4: 7-in-1 Nozzle

1. Select desired nozzle setting:

High Pressure:

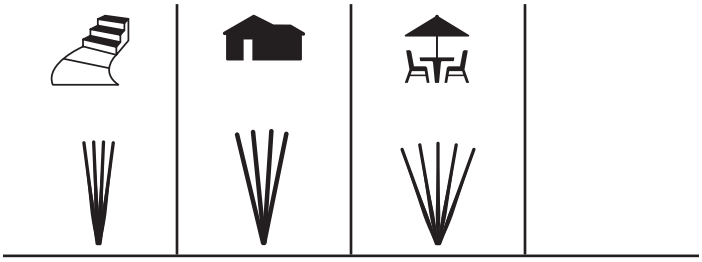

HIgh Flow:

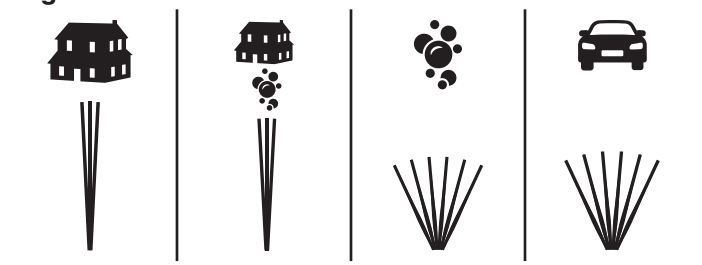

2. Pull spray wand quick connect collar back, insert 7-in-1 nozzle and release. Tug nozzle to ensure it is secure.

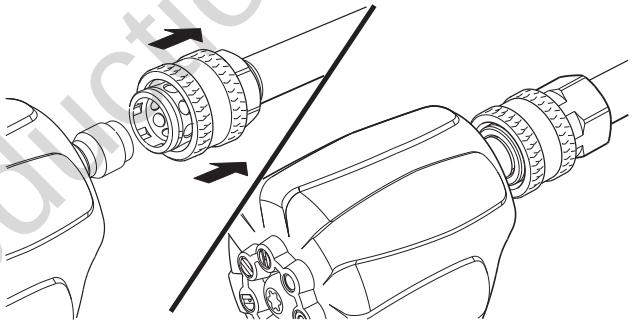

Not for Reproduction

Step 5: Start Up

NOTICE Do not start engine without water supply connected and turned on.

1. Level product before starting.
2. Push engine switch to ON (I) position.

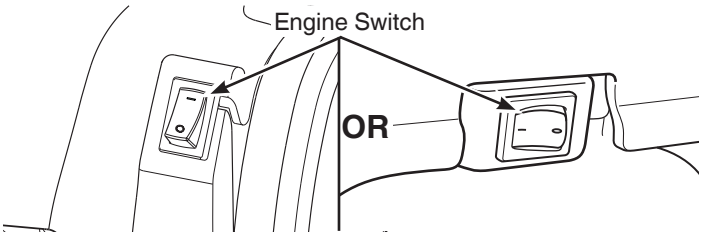

WARNING! Risk of eye injury. Spray could splash back or propel objects, resulting in serious injury.

- Always wear indirect vented (chemical splash) safety goggles when using or near this product. (Safety glasses do not provide full protection).
- Always wear protective clothing such as long-sleeved shirts, long pants and closed-toed shoes.

WARNING! Recoil starter kickback (rapid retraction) will pull hand and arm toward engine faster than you can let go, which could cause broken bones, fractures, bruises, or sprains and result in serious injury.

NOTICE A ReadyStart® engine requires no priming or choking.

3. Position yourself as shown below, grasp recoil starter and pull slowly until you feel some resistance. Then pull rapidly to start engine.
4. Return recoil starter slowly. Do not let rope “snap back” against starter.

WARNING! High-pressure water could cut through skin resulting in serious injury and possible amputation.

- Do not direct discharge at self or others.
- Call physician immediately if cut by fluid. Do not treat as a simple cut.
- Do not touch 7-in-1 nozzle while spraying.

WARNING! Use of pressure washer could create slippery surfaces causing you to fall, resulting in death or serious injury. Kickback from spray gun could cause you to fall resulting in death or serious injury. Operate pressure washer from a stable surface.

5. Firmly grasp spray gun with both hands, point spray gun in safe direction, press trigger lock and depress trigger to begin spraying.

6. Apply high pressure spray to a small area first, then check the surface for damage. If no damage is found, it is okay to continue cleaning.

WARNING! Risk of electrocution. Contact with power source could cause electric shock or burn resulting in death or serious injury. Never spray near power source.

NOTICE Pressure washer may be equipped with an automatic idle control that lowers engine speed when spray gun trigger is released.

Not for Reproduction

Usage Tips

- For most effective cleaning when in High Pressure, keep 7-in-1 nozzle 8 to 24 in (20 to 61 cm) away from cleaning surface.
- Do not use high pressure 7-in-1 nozzle, especially a high pressure spray pattern nozzle, closer than 6 in (15 cm) to prevent damage to the cleaning surface.
- Start at the top of the area to be rinsed, working down with long, even, overlapping strokes.

Step 6: Applying Detergent

WARNING! Chemicals could cause burns resulting in death or serious injury.

- Follow chemical manufacturer's label instructions for proper use and handling of the chemical.
- Only use products marketed for use with pressure washers.
- Never spray flammable liquids.

Check Detergent Siphoning Tube

Clean detergent tube if clogged or replace if leaking.

To apply detergent, follow these steps:

1. Attach detergent siphon tube to the barbed fitting on the pump.

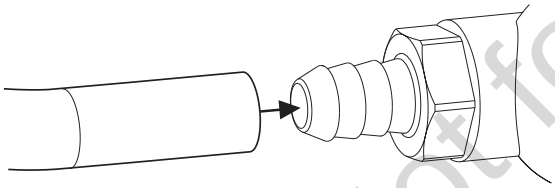

2. Prepare pressure washer detergent per manufacturer's instructions.
3. Place detergent siphoning tube into detergent container making sure end is fully submerged while applying detergent.
4. Select desired soap setting on 7-in-1 nozzle. See *7-in-1 Nozzle*.
5. Apply per manufacturer's instructions.

NOTICE Detergent cannot be applied with non soap nozzle setting.

Step 7: Shut Down

1. Release spray gun trigger and let engine idle for one minute.
2. Push engine switch to OFF (0) position.

WARNING! Spray gun traps high water pressure, even after engine shut down and water disconnection, which could result in serious injury.

3. Point spray gun in safe direction. Press trigger lock and depress trigger to relieve high water pressure.

Step 8: Clean Up

1. Turn off water and purge system.
2. Disconnect and drain all hoses, spray gun and spray wand.
3. Empty pump of all liquids by pulling recoil handle about six times.

NOTICE If storing in freezing temperatures or more than 30 days, *see Storage.*

Not for Reproduction

Maintenance

Maintenance Schedule

Follow the hourly or calendar intervals, whichever occurs first.

Every 8 Hours or Daily (see Operation Section)
• Check engine oil level
• Clean debris
• Lubricate o-rings
• Check spray gun
• Check high pressure hose
• Check / clean water inlet screen
• Check detergent siphoning tube
Every 50 Hours or Yearly
• Clean air cleaner
• Inspect muffler and if equipped, spark arrester
Every 200 Hours or Yearly
• Replace engine air cleaner
Yearly
• Replace spark plug
• Clean cooling system [1, 2]

[1] Service more often under dirty or dusty conditions.

[2] See any authorized dealer for service.

General Recommendations

Regular maintenance will improve the performance and extend the life of the pressure washer. See any authorized dealer for service.

Pump Oil

Do not attempt any oil maintenance on this pump. The pump is pre-lubricated and sealed from the factory, requiring no additional maintenance for the life of the pump.

Detergent Siphoning Check Ball

The check ball in detergent siphoning system may become stuck from dried soap or minerals in water. The check ball can be freed by performing the following:

WARNING! Chemical Burn Hazard. Chemicals could cause burns resulting in death or serious injury. Follow chemical manufacturer's label instructions for proper use and handling of the chemical. Following *Shut Down*, remove detergent siphoning hose from barbed fitting on pump and drain detergent into a container.

1. Insert paper clip, or similar device, into barbed fitting on pump and push down until ball moves.

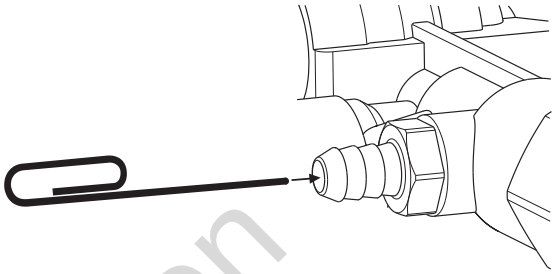

2. Reinstall detergent siphoning hose.

7-in-1 Nozzle Maintenance

Clean an obstructed nozzle to correct a pulsing sensation when squeezing the spray gun trigger.

1. Following *Shut Down*, remove 7-in-1 nozzle from spray wand.
2. Use a paper clip, or similar device, to free foreign material.

Not for Reproduction

Engine Maintenance

Emissions Control

Maintenance, replacement, or repair of the emissions control devices and systems may be performed by any non-road engine repair establishment or individual. However, to obtain “no charge” emissions control service, the work must be performed by a factory authorized dealer. See the *Emissions Warranty*.

Oil Recommendations

We recommend the use of Briggs & Stratton Warranty Certified oils for best performance. Other high-quality detergent oils are acceptable if classified for service SF, SG, SH, SJ or higher. Do not use special additives.

Outdoor temperatures determine the proper oil viscosity for the engine. Use the chart to select the best viscosity for the outdoor temperature range expected. Engines on most outdoor power equipment operate well with 5W30 Synthetic oil. For equipment operated in hot temperatures, Vanguard® 15W50 Synthetic oil provides the best protection.

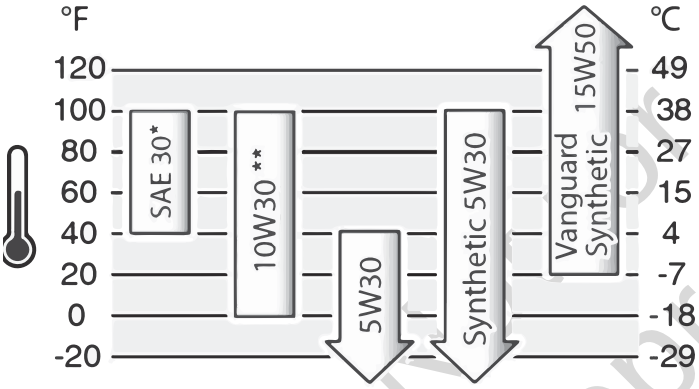

* Below 40°F (4°C) the use of SAE 30 will result in hard starting.

** Above 80°F (27°F) the use of 10W30 may cause increased oil consumption. Check oil level more frequently.

Add Engine Oil

1. Place pressure washer on level surface.
2. Clean area around oil fill and remove yellow oil fill cap/dipstick.
3. Slowly pour oil into oil fill opening. Checking oil level frequently, fill to full mark (top hole) on dipstick.

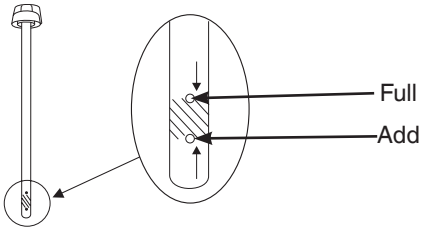

NOTICE Pause to permit oil to settle. Wipe dipstick clean each time oil level is checked. Do not overfill.

4. Replace and tighten dipstick.
5. Wipe up any remaining oil.

NOTICE Do not attempt to start engine before it has been properly serviced with oil. This could result in engine failure.

CAUTION! Avoid prolonged or repeated skin contact with used motor oil. Used motor oil has been shown to cause skin cancer in certain laboratory animals. Thoroughly wash exposed areas with soap and water.

KEEP OUT OF REACH OF CHILDREN. DO NOT POLLUTE. CONSERVE RESOURCES. RETURN USED OIL TO COLLECTION CENTERS.

Change Engine Oil

An oil change is not required. Follow the steps below if you want to change the oil.

Change oil while engine is still warm from running, as follows:

1. Drain fuel tank by running pressure washer until fuel tank is empty.
2. Disconnect spark plug wire and keep it away from spark plug.
3. Clean area around oil fill, remove oil fill cap/dipstick. Wipe dipstick clean.

WARNING! Contact with muffler area could cause burns resulting in serious injury. Lift by frame when tipping to avoid hot surfaces.

4. Tip pressure washer to drain oil from oil fill into a suitable container making sure to tip unit away from spark plug.
5. When engine is empty, return pressure washer to upright position.
6. Add recomended oil as described in *Add Engine Oil*.
7. Reconnect spark plug wire to spark plug.

Not for Reproduction

Service Air Cleaner

WARNING! Fuel and its vapors are extremely flammable, which could cause burns or fire, resulting in death or serious injury.

- Do not start and run engine with air filter removed.

Your engine will not run properly and may be damaged if you run it with a dirty or missing air cleaner.

1. Pull the latch and open the cover.
2. Carefully remove air cleaner to prevent debris from falling into carburetor.

Model 020770

3. To loosen debris, gently tap the air cleaner on a hard surface. If the air cleaner is excessively dirty, replace with a new air cleaner.

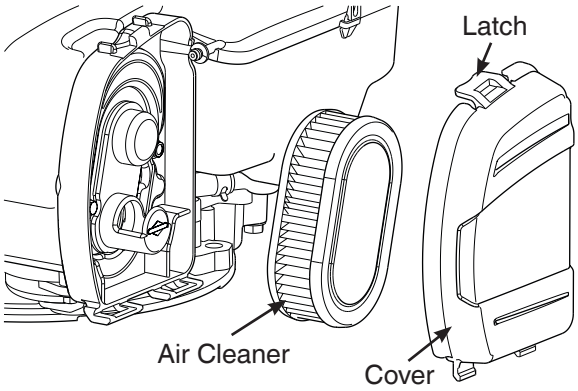

4. Reinstall clean or new air cleaner in base.
5. Close the cover and secure the latch.

Model 020771 & 020772

3. Wash foam air cleaner in liquid detergent and water. Squeeze dry in a clean cloth.

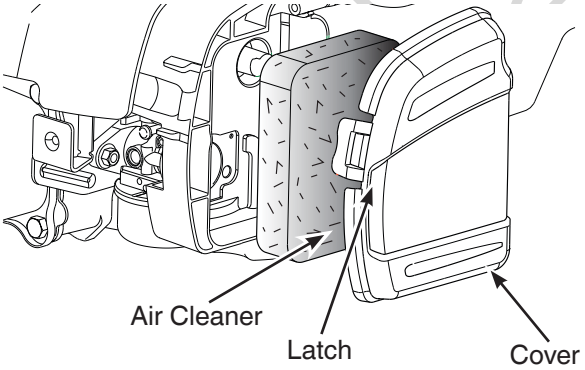

4. Saturate foam air cleaner in new engine oil and squeeze in a clean cloth to remove excess oil.
5. Reinstall clean or new air cleaner in base.
6. Close the cover and secure the latch.

Service Spark Plug

Changing the spark plug will help your engine to start easier and run better.

1. Clean area around spark plug.
2. Remove and inspect spark plug.
3. Replace spark plug if electrodes are pitted, burned or porcelain is cracked. Use the recommended replacement spark plug. See *Common Service Parts.*
4. Check electrode gap with wire feeler gauge and reset spark plug gap to recommended gap if necessary (see *Specifications*).

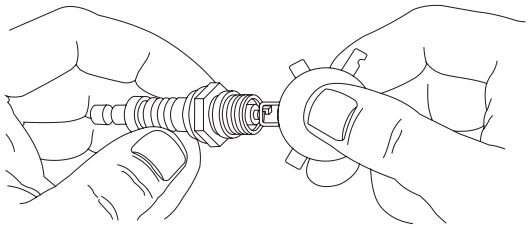

5. Install spark plug and tighten firmly.

Inspect Muffler and Spark Arrester

Inspect the muffler for cracks, corrosion, or other damage. Remove the spark arrester, if equipped, and inspect for damage or carbon blockage. Clean if carbon blockage is found using brush and commercial solvent or replace if damaged.

WARNING! Contact with muffler area could cause burns resulting in serious injury. Do not touch hot parts.

Common Service Parts

Pump Saver™	6039
O-ring Maintenance Kit	705001
Water Inlet Screen	B2384GS
Engine Oil Bottle	100005 or 100028
Air Cleaner (Model 020770)	593260
Spark Plug (Model 020770)	594056
Air Cleaner (Model 020771 & 020772)	595297
Spark Plug (Model 020771 & 020772)	594264

Contact an authorized service dealer or BRIGGSandSTRATTON.com for a full list of parts and diagrams.

Not for reproduction

Storage

WARNING! Fuel and its vapors are extremely flammable, which could cause burns or fire, resulting in death or serious injury. Do not store fuel near ignition source.

1. Place detergent siphon tube in water and flush detergent from system by running pressure washer with one of the soap nozzles selected.

Protecting Fuel System

2. Treat or drain fuel from pressure washer as fuel can become stale when stored over 30 days.

Each time you fill the container with fuel, add STA-BIL 360°® PROTECTION™ to the fuel as specified by the manufacturer's instructions. This keeps fuel fresh and decreases fuel-related problems or contamination in the fuel system.

It is not necessary to drain fuel from the engine when STA-BIL 360°® PROTECTION™ is added as instructed. Before storage, turn the engine ON for 2 minutes to move the fuel and stabilizer through the fuel system.

If fuel in the engine has not been treated with STA-BIL 360°® PROTECTION™, it must be drained into an approved container. Then run the engine until it stops from lack of fuel.

Protecting the Pressure Washer

3. Turn off water and purge system.
4. Disconnect and drain all hoses, spray gun and spray wand.
5. Empty pump of all liquids by pulling recoil handle about six times.

NOTICE Store spray gun indoors and keep from freezing.

Protecting the Pump

6. Treat pump with Pump Saver.

Use Pump Saver to protect pump from damage caused by mineral deposits and freezing. It also lubricates pistons and seals. See *Common Service Parts.*

Read and follow all Pump Saver warnings and instructions.

If Pump Saver is not available, connect a 3 ft (1 m) section of garden hose to water inlet. Pour RV-antifreeze (antifreeze without alcohol) into hose. Pull recoil handle twice. Disconnect hose.

NOTICE You must protect your product from freezing temperatures. Failure to do so will permanently damage your pump and spray gun rendering your product inoperable.

7. Store unit in a clean and dry area.

WARNING! Storage covers could cause a fire resulting in death or serious injury. Do not place a storage cover over a hot pressure washer. Let product cool before installing cover.

Not for Reproduction

Troubleshooting

Problem	Cause	Correction
Pump has following problems: failure to produce pressure, loss of pressure, low water volume.	1. High flow spray pattern selected. 2. Inadequate water supply. 3. Clogged inlet hose screen. 4. 7-in-1 nozzle is obstructed. 5. Connections leak. 6. High pressure hose or spray gun leaks.	1. Select high pressure spray pattern. 2. Provide adequate water flow. 3. Check and clean inlet hose screen. 4. Clean nozzles. See *7-in-1 Nozzle Maintenance*. 5. Tighten connections or replace o-rings. 6. Replace.
Detergent fails to mix with spray.	1. High pressure or high flow without soap nozzle is selected. 2. Check ball stuck in detergent siphoning system. 3. Detergent siphoning tube is clogged or cracked.	1. Select a high flow soap nozzle setting (indicated with bubbles). 2. Free check ball. See *Detergent Siphoning Check Ball*. 3. Clean or replace detergent siphoning tube.
Engine will not start; starts and runs rough or shuts down during operation.	1. Engine switch set to OFF (0) position. 2. Out of fuel. 3. Flooded with fuel. 4. Dirty air cleaner. 5. Spark plug wire not connected to spark plug.	1. Set engine switch to ON (I) position. 2. Fill fuel tank. 3. Wait 5 minutes before starting. 4. Clean or replace air cleaner. 5. Connect wire to spark plug.
Idle control (if equipped) not functioning.	Idle control cable is loose.	Contact local service facility.
For all other issues, see a Briggs & Stratton authorized dealer.		

No
Repro

Specifications

Model 020770

High Pressure Nozzles	2800 PSI (193 bar) @ 1.8 GPM (6.8 L/min)*
High Flow Nozzles	3.5 GPM (13.25 L/min)* @ 150 PSI (10.3 bar)
Water Supply Temperature	41°F (5°C) - 100°F (38°C)
min Water Supply Flow Rate	4.5 GPM (17 L/min)
min Water Supply Pressure	20 PSI (1.38 bar)
Engine Displacement	9.93 in^3 (163 cc)
Spark Plug Gap	0.030 in. (0.76 mm)
Oil Capacity	16 oz (0.5 L)

Model 020771 & 020772

High Pressure Nozzles	3100 PSI (214 bar) @ 2.1 GPM (7.6 L/min)*
High Flow Nozzles	4.5 GPM (17 L/min)* @ 150 PSI (10.3 bar)
Water Supply Temperature	41°F (5°C) - 100°F (38°C)
min Water Supply Flow Rate	5.5 GPM (20.8 L/min)
min Water Supply Pressure	20 PSI (1.38 bar)
Engine Displacement	11.58 in^3 (190 cc)
Spark Plug Gap	0.020 in. (0.050 mm)
Oil Capacity	20 oz (0.6 L)

Power Ratings: The gross power rating for individual gasoline engine models is labeled in accordance with SAE (Society of Automotive Engineers) code J1940 Small Engine Power & Torque Rating Procedure, and is rated in accordance with SAE J1995. Torque values are derived at 2600 RPM for those engines with “rpm” called out on the label and 3060 RPM for all others; horsepower values are derived at 3600 RPM. The gross power curves can be viewed at www.BRIGGSandSTRATTON.COM. Net power values are taken with exhaust and air cleaner installed whereas gross power values are collected without these attachments. Actual gross engine power will be higher than net engine power and is affected by, among other things, ambient operating conditions and engine-to-engine variability. Given the wide array of products on which engines are placed, the gasoline engine may not develop the rated gross power when used in a given piece of power equipment. This difference is due to a variety of factors including, but not limited to, the variety of engine components (air cleaner, exhaust, charging, cooling, carburetor, fuel pump, etc.), application limitations, ambient operating conditions (temperature, humidity, altitude), and engine-to engine variability. Due to manufacturing and capacity limitations, Briggs & Stratton may substitute an engine of higher rated power for this engine.

*This pressure washer is rated in accordance to the Pressure Washer Manufacturers’ Association (PWMA) standard PW101-2010 (Testing and Rating Performance of Pressure Washers).

Not for Reproduction

BRIGGS & STRATTON WARRANTY POLICY

LIMITED WARRANTY

Briggs & Stratton warrants that, during the warranty period specified below, it will repair or replace, free of charge, any part that is defective in material or workmanship or both. Transportation charges on product submitted for repair or replacement under this warranty must be borne by purchaser. This warranty is effective for and is subject to the time periods and conditions stated below. For warranty service, find the nearest Authorized Service Dealer in our dealer locator map at BRIGGSANDSTRATTON.COM. The purchaser must contact the Authorized Service Dealer, and then make the product available to the Authorized Service Dealer for inspection and testing.

There is no other express warranty. Implied warranties, including those of merchantability and fitness for a particular purpose, are limited to the warranty period listed below, or to the extent permitted by law. Liability for incidental or consequential damages are excluded to the extent exclusion is permitted by law. Some states or countries do not allow limitations on how long an implied warranty lasts, and some states or countries do not allow the exclusion or limitation of incidental or consequential damages, so the above limitation and exclusion may not apply to you. This warranty gives you specific legal rights and you may also have other rights which vary from state to state or country to country.**

WARRANTY PERIOD

Item	Consumer Use	Commercial Use
Equipment	24 months	3 months
Engine*	24 months	3 months
Frame	36 months	3 months

* Applies to Briggs & Stratton engines only. Warranty coverage of non-Briggs & Stratton engines is provided by that engine manufacturer. Emissions-related components are covered by the Emissions Warranty Statement.

** In Australia - Our goods come with guarantees that cannot be excluded under the Australian Consumer Law. You are entitled to a replacement or refund for a major failure and for compensation for any other reasonably foreseeable loss or damage. You are also entitled to have the goods repaired or replaced if the goods fail to be of acceptable quality and the failure does not amount to a major failure. For warranty service, find the nearest Authorized Service Dealer in our dealer locator map at BRIGGSandSTRATTON.COM, or by calling 1300 274 447, or by emailing or writing to salesenquires@briggsandstratton.com.au, Briggs & Stratton Australia Pty Ltd, 1 Moorebank Avenue, NSW, Australia, 2170.

The warranty period begins on the date of purchase by the first retail or commercial consumer. “Consumer use” means personal residential household use by a retail consumer. “Commercial use” means all other uses, including use for commercial, income producing or rental purposes. Once a product has experienced commercial use, it shall thereafter be considered as a commercial use product for purposes of this warranty.

Save your proof of purchase receipt. If you do not provide proof of the initial purchase date at the time warranty service is requested, the manufacturing date of the product will be used to determine the warranty period. Product registration is not required to obtain warranty service on Briggs & Stratton products.

ABOUT YOUR WARRANTY

Warranty service is available only through Briggs & Stratton Authorized Service Dealers. This warranty covers only defects in materials or workmanship. It does not cover damage caused by improper use or abuse, improper maintenance or repair, normal wear and tear, or stale or unapproved fuel.

Improper Use and Abuse - The proper, intended use of this product is described in the Operator’s Manual. Using the product in a way not described in the Operator’s Manual or using the product after it has been damaged will not be covered under this warranty. Warranty coverage will also not be provided if the serial number on the product has been removed or the product has been altered or modified in any way, or if the product has evidence of abuse such as impact damage or water/chemical corrosion damage.

Improper Maintenance or Repair - This product must be maintained according to the procedures and schedules provided in the Operator’s Manual, and serviced or repaired using genuine Briggs & Stratton parts or equivalent. Damage caused by lack of maintenance or use of non-original parts is not covered by warranty.

Normal Wear and Tear - Like most mechanical devices, your unit is subject to wear even when properly maintained. This warranty does not cover repairs when normal use has exhausted the life of a part or the equipment. Maintenance and wear items such as filters, belts, cutting blades, and brake pads (except engine brake pads) are not covered by warranty due to wear characteristics alone, unless the cause is due to defects in material or workmanship.

Stale or Unapproved Fuel - In order to function correctly, this product requires fresh fuel that conforms to the criteria specified in the Operator’s Manual. Engine or equipment damage caused by stale fuel or the use of unapproved fuels (such as E15 or E85 ethanol blends) is not covered by warranty.

Other Exclusions - This warranty excludes damage due to accident, abuse, modifications, alterations, improper servicing, freezing or chemical deterioration. Attachments or accessories that were not originally packaged with the product are also excluded. There is no warranty coverage on equipment used for primary power in place of utility power or on equipment used in life support applications. This warranty does not include used, reconditioned, second-hand, or demonstration equipment or engines. This warranty also excludes failures due to acts of God and other force majeure events beyond the manufacturer’s control.

Not for Reproduction

80082391_EN Rev -

Limpiadora a presión

Manual del operador

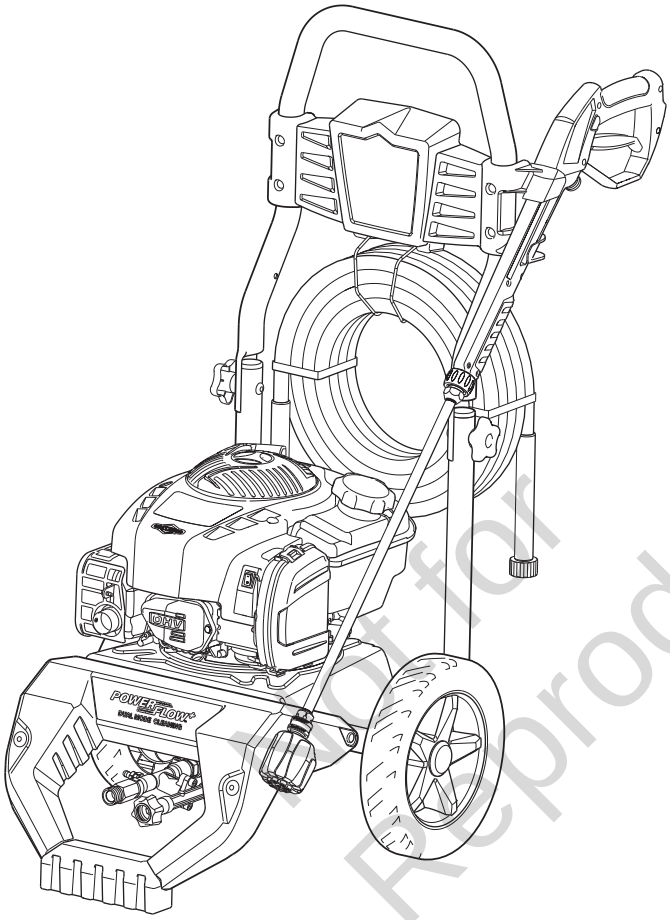

Not for Reproduction

Número de modelo _____

Revisión _____

Número de serie _____

Fecha de compra _____

Copyright © 2019. Briggs & Stratton Corporation
Milwaukee, WI, USA. Reservados todos los derechos.

(800) 743-4115
BRIGGSandSTRATTON.COM

Índice de contenidos

Símbolos y sus significados 2
Descripción del equipo 3
Características y controles 4
Operación 6
Mantenimiento 12
Almacenamiento 15
Solución de problemas 16
Especificaciones 17
Garantía 18

Registrar su producto

Para asegurar pronta y completa cobertura de la garantía, registre su producto en línea en www.onlineproductregistration.com.

Símbolos y sus significados

Señal	Significado
PELIGRO	Indica un riesgo que, si no se evita, *ocasionará* la muerte o lesiones graves.
ADVERTENCIA	Indica un riesgo que, si no se evita, *podría* ocasionar la muerte o lesiones graves.
ATENCIÓN	Indica un riesgo que, si no se evita, *podría* ocasionar lesiones menores o moderadas.
AVISO	Indica una información que se considera importante pero que no está relacionada con un peligro potencial.

Símbolo	Nombre	Explicación
	Símbolo de alerta de seguridad	Indica un posible riesgo para su integridad física.
	Lea el Manual del operador	La omisión de las advertencias, las instrucciones y el manual del operador podría redundar en lesiones graves o incluso la muerte.
	Gases tóxicos	La descarga de escape del motor contiene monóxido de carbono, un gas tóxico que puede matar en minutos. No puede olerse ni verse.
	Incendio	El combustible y sus vapores son extremadamente inflamables, lo que podría causar quemaduras o incendios que resulten en lesiones graves o la muerte. El escape del motor puede causar un incendio y ocasionar lesiones graves o la muerte.
	Inyección de fluido	La alta presión de agua puede cortar la piel y causar heridas graves y posible amputación.
	Spray, objetos que salen volando	Riesgo de lesión ocular. El agua rociada podría salpicar o expulsar objetos, lo que puede provocar lesiones graves.
	Superficie caliente	El contacto con el área del mofle podría provocar quemaduras y causar lesiones graves.
	Descarga eléctrica	El contacto con los cables eléctricos podría provocar choque eléctrico y ocasionar lesiones graves o la muerte.
	Retroceso	El contragolpe del cable del arrancador retráctil jalará la mano y el brazo hacia el motor más rápido de lo que usted pueda soltarlo, lo que puede causar huesos rotos, esguinces o hematomas que resulten en lesiones graves.
	Quemadura química	Los productos químicos podrían causar quemaduras que resulten en la muerte o en lesiones graves.
	Superficie resbaladiza/ Caída	Superficies resbaladizas mojadas podrían provocar caídas que resulten en la muerte o en lesiones graves.
	Caída	El retroceso de la pistola puede hacerle caer, lo que puede ocasionarle la muerte o una lesión grave.

¡ADVERTENCIA! Este producto puede exponerlo a sustancias químicas, entre las que se incluyen emisiones de escape de motor de gasolina, reconocidas por el Estado de California como causantes de cáncer, y monóxido de carbono, reconocido por el Estado de California como causante de defectos de nacimiento u otros problemas reproductivos. Para obtener más información, visite www.P65Warnings.ca.gov.

¡ADVERTENCIA! Este producto contiene plomo y compuestos de plomo que, de acuerdo al estado de California, pueden causar defectos de nacimiento u otros problemas reproductivos. Lávese las manos después de manipular este producto. Cáncer y Problemas Reproductivos – www.P65Warnings.ca.gov

Not for Reproduction

Descripción del equipo

Lea este manual cuidadosamente y familiarícese con el producto. Conozca sus aplicaciones, sus limitaciones y cualquier riesgo implicado. Conserve estas instrucciones originales para futuras consultas.

Para facilitar los proyectos de limpieza para exteriores, esta máquina limpiadora a alta presión impulsada por motor utiliza una variedad de boquillas de spray y detergente.

Sepa cómo detener el producto y disminuir la presión rápidamente. Mantenga el área de operación libre y no permita que niños operen la lavadora a presión.

Manténgase alerta, observe lo que está haciendo. No haga funcionar la lavadora a presión si está cansado o bajo la influencia de alcohol o drogas.

Se ha hecho todo lo posible para garantizar que la información contenida en este manual sea precisa y actual. Sin embargo, nos reservamos el derecho de realizar cambios, alterar o mejorar el producto y este documento, en cualquier momento sin previo aviso.

AVISO Si tiene alguna pregunta acerca del uso previsto, póngase en contacto con el distribuidor autorizado. Este equipo se ha diseñado para usarse con partes autorizadas de Briggs & Stratton® únicamente.

Este sistema de encendido por chispa cumple con la norma canadiense CAN ICES-2/NMB-2.

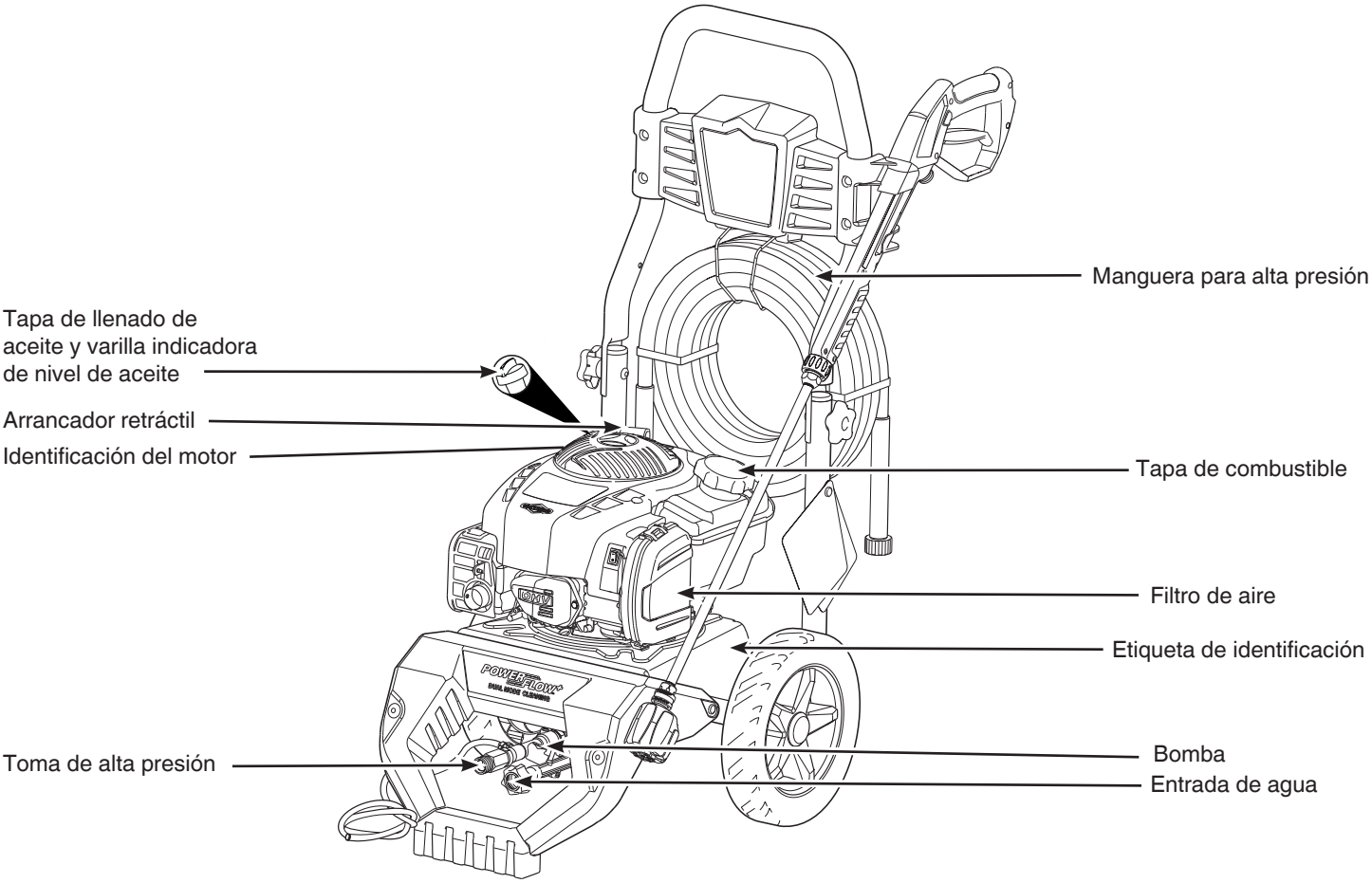

Arrancador retráctil— permite arrancar el motor.

Bomba— pistón de acero inoxidable, bomba de leva axial que desarrolla la alta presión.

Entrada de agua— conexión para la manguera de jardín.

Etiqueta de identificación— proporciona el modelo y número de serie de la lavadora a presión.

Filtro de aire— filtra el aire de admisión del motor.

Identificación del motor— proporciona el modelo, el tipo y el código del motor.

Manguera para alta presión— conecte un extremo de la manguera a la bomba de agua y el otro a la pistola rociadora.

Tapa de combustible— agregue combustible sin plomo aquí.

Tapa de llenado de aceite/Varilla indicadora de nivel de aceite— revise, llene y drene el aceite aquí.

Toma de alta presión— conexión para la manguera de alta presión.

Características y controles

Compare las ilustraciones con su lavadora a presión para familiarizarse con la ubicación de los diversos controles y advertencias del producto.

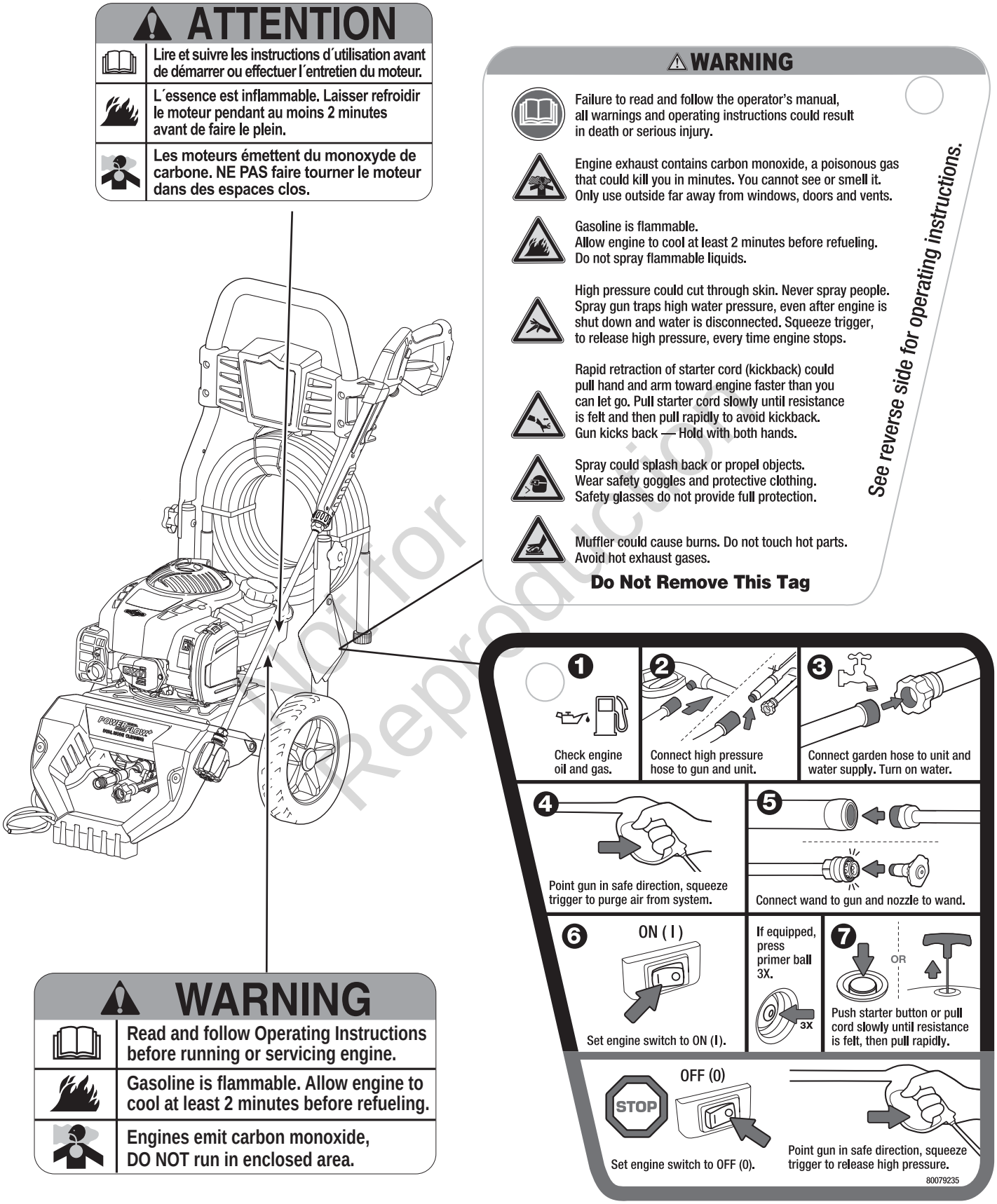

Not for Reproduction

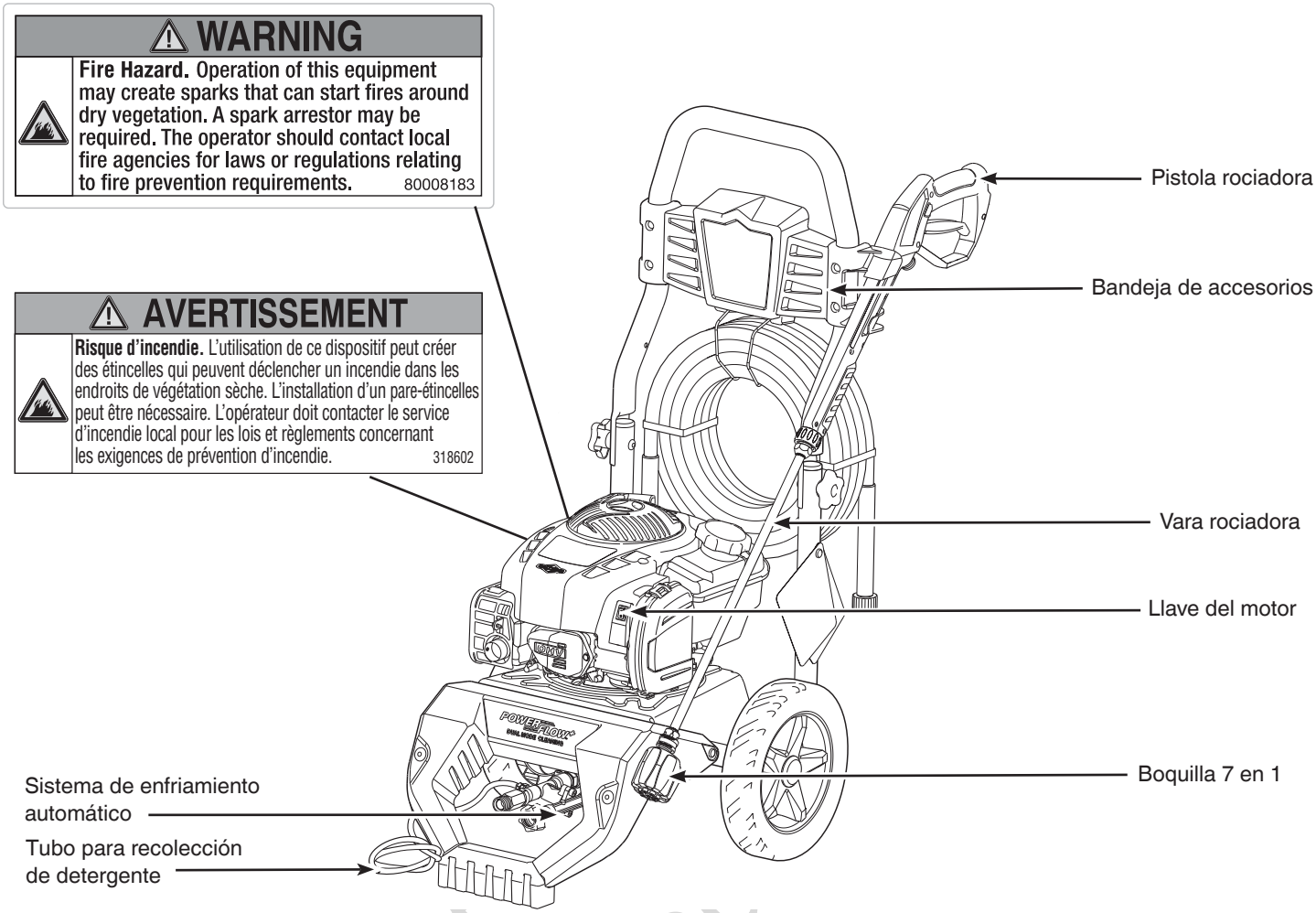

POWERflow+ Technology™

Un giro fácil. 7 formas de limpiar.

POWERflow+ Technology es una limpiadora a presión de limpieza profunda con alta presión para despegar la suciedad Y alto flujo para enjuagar. En el modo de alto flujo, POWERflow+ Technology mejora la experiencia de limpieza ofreciendo un alcance extendido, un poderoso enjabonado y una capacidad más rápida de enjuague.

La fuerza detrás de PowerFlow+ se encuentra en la bomba con dos modos de limpieza separados: alta presión y alto flujo. Estos dos modos pueden intercambiarse fácilmente gracias a la boquilla con diseño 7-en-1, que evita cambiar las boquillas. El modo de alta presión ofrece hasta 2800 PSI (libras por pulgada cuadrada) con el modelo 020770, o hasta 3100 PSI (libras por pulgada cuadrada) con los modelos 020771 y 020772, y es perfecto para la limpieza de manchas resistentes, moho y mugre de plataformas, entradas de vehículos y recubrimientos. El modo de alto flujo ofrece hasta 3.5 GPM (galones por minuto) con el modelo 020770, o hasta 4.5 GPM (galones por minuto) con los modelos 020771 y 020772 para enjuagar con fuerza suciedad, jabón y desechos. El modo de alto flujo también es excelente para el lavado de superficies delicadas, como muebles de jardín, vehículos, y juegos y juguetes de exterior para niños.

Bandeja de accesorios— proporciona almacenamiento práctico para accesorios.

Boquilla 7 en 1 — múltiples patrones para diversas aplicaciones de limpieza.

Llave del motor— coloque esta llave en la posición de Encendido ON (I) antes de arrancar el motor. Coloque la llave en la posición de Apagado OFF (0) para apagar el motor.

Pistola rociadora— controla el spray mediante el gatillo. Incluye bloqueo del gatillo.

Sistema de enfriamiento automático— evita daños a la bomba interna mediante la descarga de agua tibia al suelo.

Tubo para recolección de detergente — usado para succionar detergente de la botella de químicos a la corriente de agua de baja presión.

Vara rociadora— Le permite intercambiar entre la boquilla 7 en 1 y los accesorios opcionales.

Not Reproduced

Operación

Paso 1: Ubicación segura

Antes de arrancar la lavadora a presión, hay dos problemas de seguridad igualmente importantes con respecto a la intoxicación por monóxido de carbono e incendios que deben abordarse.

Ubicación durante el funcionamiento para reducir el riesgo de intoxicación por monóxido de carbono

El escape del motor de todos los equipos que queman combustibles fósiles, como la lavadora a presión, contiene monóxido de carbono, un gas tóxico que puede ser mortal en minutos. Además de que no se lo puede ver, es inodoro e insípido. Incluso si no huele los gases del escape, puede estar expuesto al monóxido de carbono.

En muchos estados, la ley requiere el uso de alarmas de monóxido de carbono funcionales en los hogares. Se trata de un dispositivo electrónico que detecta niveles peligrosos de monóxido de carbono. Cuando se produce una acumulación de monóxido de carbono, la alarma avisa a los habitantes con un sonido y una luz indicadora, visible e intermitente. Las alarmas de humo no pueden detectar el monóxido de carbono.

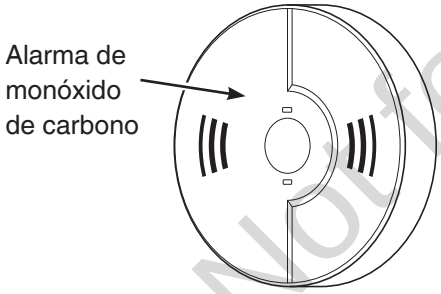

¡ADVERTENCIA! La descarga de escape del motor contiene monóxido de carbono, un gas tóxico que puede matar en minutos. Además de que no se lo puede ver, es inodoro e insípido. Incluso si no huele los gases del escape, puede estar expuesto al monóxido de carbono.

- Opere este producto solamente en exteriores, lejos de ventanas, puertas y ventilaciones para reducir el riesgo de que el monóxido de carbono se acumule y pueda circular en espacios habitados.
- Instale alarmas de monóxido de carbono con baterías o enchufe con batería de respaldo siguiendo las instrucciones del fabricante. Las alarmas de humo no pueden detectar el monóxido de carbono.
- No opere este producto dentro de hogares, garajes, sótanos, espacios reducidos, cobertizos u otros espacios parcialmente cerrados, incluso si usa ventiladores o deja las puertas y ventanas abiertas. El monóxido de carbono se puede acumular rápidamente en estos espacios y puede permanecer durante horas, incluso después de que se apaga este producto.
- Apunte el escape en la dirección opuesta de las casas y de los espacios donde haya personas u objectos.
- Si comienza a sentirse mareado o débil cuando utiliza el producto, tome aire fresco inmediatamente y consulte a un médico. Puede haberse intoxicado con monóxido de carbono.

Not for Reproduction

USE EN EXTERIORES – EVITE EL ENVENENAMIENTO POR MONÓXIDO DE CARBONO

ALARMA(S) DE MONÓXIDO DE CARBONO

Instale alarmas de monóxido de carbono en el interior de su casa. Sin alarmas de monóxido de carbono en funcionamiento, es posible que no se dé cuenta de que se está intoxicando y muriendo debido a una intoxicación por monóxido de carbono.

Ubicación durante el funcionamiento para reducir el riesgo de incendio

¡ADVERTENCIA! Los gases y el calor del escape pueden encender materiales combustibles y estructuras, o dañar el tanque de combustible y provocar un incendio, lo que podría resultar en lesiones graves o la muerte.

- La lavadora a presión debe encontrarse al menos a 5 pies (1,5 m) de cualquier estructura, alero, árboles, ventanas, puertas, cualquier abertura de pared, arbustos o vegetación de más de 12 pulgadas (30,5 cm) de altura.

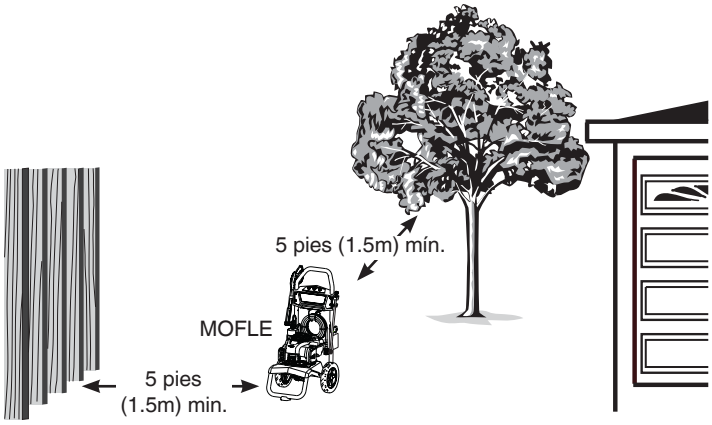

- No coloque la lavadora a presión debajo de una plataforma ni de ningún otro tipo de estructura que pueda limitar el flujo de aire. Se deben instalar y mantener alarmas de humo en el interior de acuerdo con las instrucciones o recomendaciones del fabricante.
- Las alarmas de monóxido de carbono no pueden detectar el humo.
- Es una violación del Código de Recursos Públicos de California, Sección 4442, utilizar u operar el motor en cualquier espacio cubierto con árboles, maleza o pasto a menos que el sistema de escape esté equipado con un extintor de chispas, como lo define la Sección 4442, mantenido en correcto funcionamiento. Otras jurisdicciones federales o estatales pueden tener leyes similares. Para obtener más información, consulte la Parte 261.52 de la Regulación Federal 36 del CFR.
- Póngase en contacto con el vendedor, el distribuidor o el fabricante del equipo original para obtener un extintor de chispas diseñado para el sistema de escape instalado en este motor.
- Las piezas de repuesto deben ser iguales y se deben instalar en la misma posición que las piezas originales.

Paso 2: Aceite y combustible

Comprobación del nivel de aceite

¡ATENCIÓN! Evite el contacto prolongado o reiterado de la piel con aceite de motor usado. Se ha demostrado que el aceite de motor usado que provoca cáncer de piel en ciertos animales de laboratorio. Lave completamente las áreas expuestas con jabón y agua.

1. Asegúrese de que la lavadora a presión esté en una superficie nivelada.
2. Limpie todos los desechos del área de llenado de aceite.
3. Retire la varilla indicadora del nivel de aceite y límpiela con un paño limpio. Vuelva a colocar la varilla y ajústela. Sáquela y compruebe el nivel de aceite.
4. Verifique que el aceite alcance la marca de nivel máximo (orificio superior) en la varilla. Vuelva a colocar la varilla y ajústela.

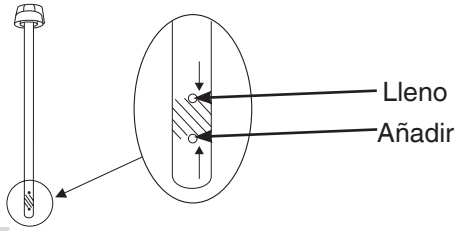

5. De ser necesario, consulte las instrucciones sobre cómo añadir aceite en la sección *Mantenimiento*.

Cómo agregar combustible

El combustible debe cumplir con los siguientes requisitos:

- Ser un combustible sin plomo, nuevo, limpio y con un mínimo de 87 octanos.
- Se acepta gasolina que contenga hasta 10 % de etanol.

E10 **E15**

AVISO No mezcle el aceite con el combustible, ni modifique el motor para operarlo con combustibles alternativos. Combustibles no aprobados podrían causar daños al motor. Consulte la sección *Altitud* en el caso de encontrarse a una altura de 5000 pies (1524 m) o superior.

¡ADVERTENCIA! El combustible y sus vapores son extremadamente inflamables, lo que podría causar quemaduras o incendios que resulten en lesiones graves o la muerte.

- No recargue combustible si el generador está en funcionamiento.
- No fume durante la carga de combustible.
- Apague el motor y déjelo enfriar por al menos 2 minutos antes de retirar la tapa de combustible.
- Llene el tanque de combustible en el exterior. Mantenga el combustible lejos de fuentes de ignición.

Not for Reproduction

1. Quite lentamente la tapa para eliminar la presión del tanque.
2. Añada lentamente el combustible al tanque. No sobrepase el extremo inferior del cuello del tanque de combustible, para dejar espacio para la expansión del combustible.

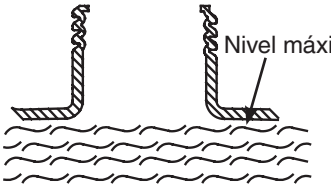

3. Instale la tapa de combustible y, antes de poner en marcha el motor, espere a que se evapore el combustible que se haya podido derramar.

Altitud

A alturas superiores a los 5000 pies (1524 metros), es aceptable el uso de combustible con un mínimo de 85 octanos. Para cumplir con el control de emisiones, se requiere el ajuste de altitud. El funcionamiento sin este ajuste genera una disminución del rendimiento, un aumento del consumo de combustible y un incremento en las emisiones.

Consulte a su distribuidor autorizado de Briggs & Stratton para obtener información sobre el ajuste de altitud. No se recomienda operar el motor a alturas inferiores a 2500 pies (762 metros) con el kit para altitud.

Transporte

No incline el motor ni el equipo en un ángulo que provoque un derrame de combustible.

Paso 3: Configuración General

Limpie los residuos

Limpie los residuos acumulados. Mantenga el área alrededor del mofle libre de residuos.

- Use un cepillo de cerda suave para eliminar los restos de suciedad o aceite endurecidos.
- Use un paño húmedo para limpiar las superficies exteriores.

Lubrique las juntas tóricas

Lubrique todas las conexiones que se muestran para prolongar la vida útil de las juntas tóricas.

1. Inspeccione y limpie las superficies de conexión antes de la lubricación y el montaje. Reemplace las juntas tóricas dañadas o faltantes. Consulte la sección *Repuestos comunes.*

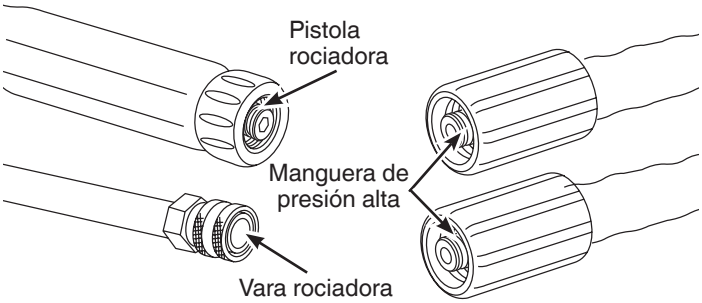

AVISO Nunca repare las fugas en conexiones con selladores de ninguna clase. Reemplace la junta tórica.

2. Utilice una brocha pequeña o un hisopo para recubrir las juntas tóricas directamente con una pequeña cantidad de grasa.

Verificar/Conectar la pistola y manguera

1. Si el gatillo de la pistola rociadora se presiona sin presionar el bloqueo del gatillo, o si la pistola rociadora permanece presionado cuando se libera, reemplace la pistola rociadora de inmediato.

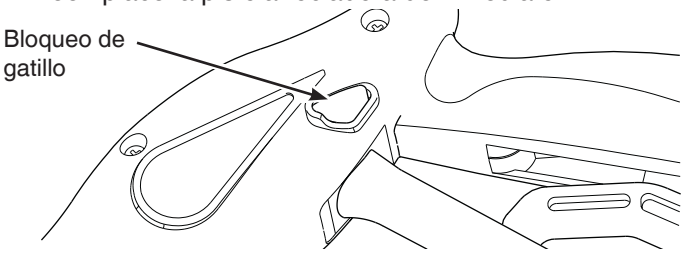

2. Si la manguera de alta presión está dañada y la malla interior está expuesta, reemplácela de inmediato.
3. Conecte la manguera de alta presión a la pistola rociadora y a la toma de alta presión en la bomba. Ajuste a mano.

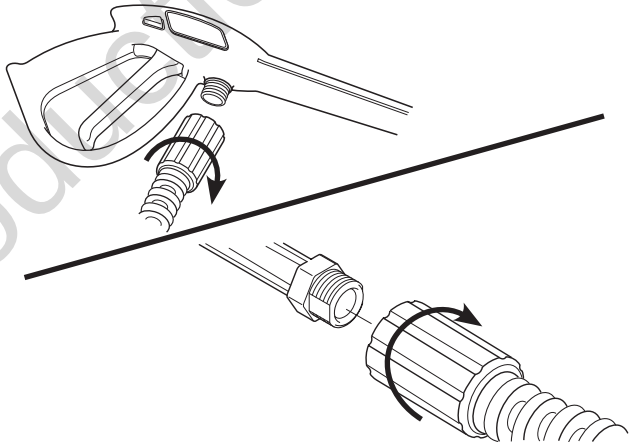

¡ADVERTENCIA! El líquido a alta presión podría atravesar la piel y los tejidos subcutáneos, que podría resultar en lesiones graves y la posible amputación de un miembro. Nunca conecte la vara de rociadora directamente a la manguera de alta presión.

Not for Reproduction

Verifique la malla de entrada de agua/Conecte la manguera de jardín

1. Inspeccione la malla de entrada. Retire la basura o reemplácelo si está dañado.

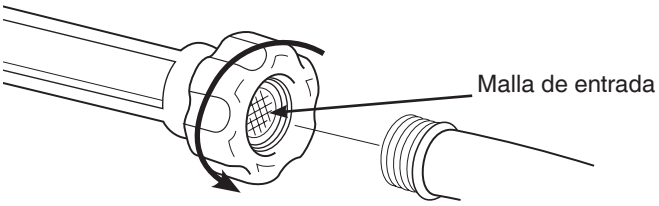

2. Corra agua por la manguera de jardín (no mayor de 50 pies (15 metros)) para eliminar basura, luego conéctela a la entrada de agua.

AVISO Debe haber al menos 10 pies (3 metros) de manguera de jardín sin restricciones entre la entrada de la lavadora a presión y cualquier dispositivo, como un bloqueador de reflujo a vacío, para evitar daños a la bomba.

3. Abra el agua, apunte con la pistola rociadora hacia una dirección segura, presione el bloqueo del gatillo y presione el gatillo para eliminar el aire del sistema de bombeo.
4. Conecte la vara rociadora a la pistola rociadora. Ajuste a mano.

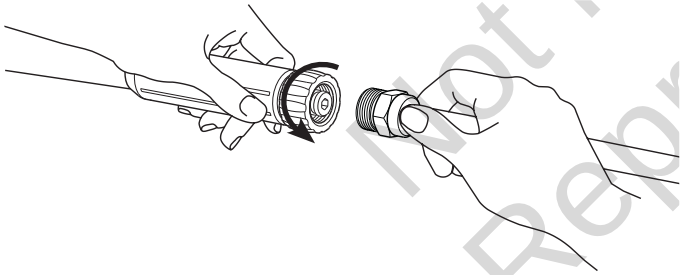

Paso 4: Boquilla 7 en 1

1. Seleccione el patrón de rociado deseado:

Alta presión:

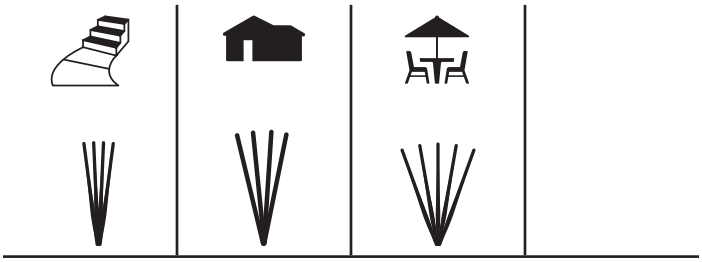

Alto flujo:

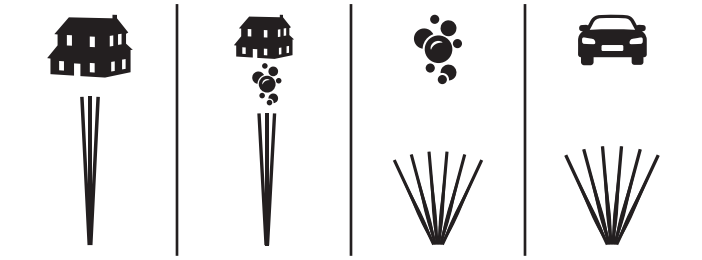

2. Tire del collar de conexión rápida de la vara rociadora hacia atrás, inserte la boquilla 7 en 1 y libere. Tire de la boquilla 7 en 1 para asegurarse de que esté segura.

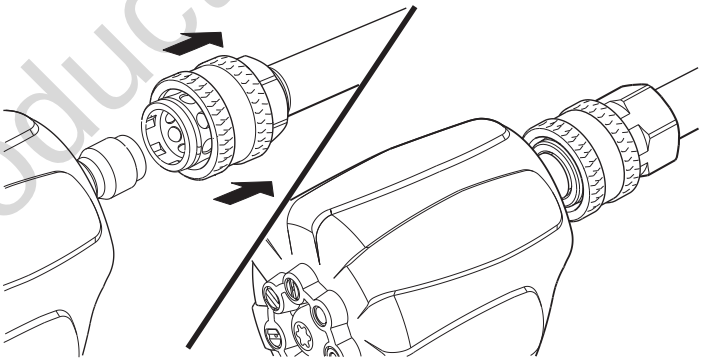

Not for Reproduction

Paso 5: De puesta en marcha

AVISO No arranque el motor si el suministro de agua no está conectado y abierto.

1. Nivele el producto antes de comenzar.
2. Mueva la llave del motor a la posición de Encendido ON (I).

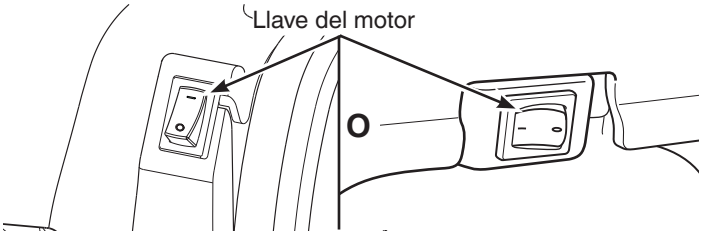

¡ADVERTENCIA! Riesgo de lesión ocular. El agua rociada podría salpicar o expulsar objetos, lo que puede resultar en lesiones graves.

- Siempre use gafas de seguridad con ventilación indirecta (salpicaduras de sustancias químicas) cuando utilice este producto o esté cerca del mismo. (Las gafas de seguridad no brindan una protección total).
- Siempre use ropa protectora como camisa de manga larga, pantalones largos y calzado cerrado.

¡ADVERTENCIA! El contragolpe del arrancador retráctil (retracción rápida) jalará la mano y el brazo hacia el motor más rápido de lo que usted pueda soltarlo, lo que puede causar huesos rotos, esguinces o hematomas y resultan en lesiones graves.

AVISO Un motor ReadyStart® no requiere de cebador o de estrangulador.

3. Colóquese como se muestra a continuación, tome el arrancador retráctil y jale lentamente hasta que sienta algo de resistencia. Luego tire rápidamente para arrancar el motor.
4. Devuelva el arrancador retráctil lentamente. No permita que la cuerda “golpee” contra el rrancador.

¡ADVERTENCIA! La alta presión de agua puede cortar la piel y causar heridas graves y posible amputación.

- No dirija la descarga hacia usted mismo o hacia otros.
- Si el fluido le causa una cortadura, llame a un médico de inmediato. No lo trate como una cortadura normal.
- No toque la boquilla 7-en-1 durante el spray.

¡ADVERTENCIA! El uso de la lavadora a presión podría crear superficies resbaladizas que podrían provocar una caída, lo que podría resultar en la muerte o lesiones graves. El retroceso de la pistola puede hacerle caer, lo que puede ocasionarle la muerte o una lesión grave. Utilice la lavadora a presión desde una superficie estable.

5. Tome la pistola rociadora firmemente con ambas manos, apunte con la pistola rociadora hacia una dirección segura, presione el bloqueo del gatillo y presione el gatillo para comenzar a rociar.
6. Primero, aplique un spray de alta presión a un área pequeña, luego revise la superficie en busca de daños. Si no hay daños, puede continuar con la limpieza.

¡ADVERTENCIA! Riesgo de electrocución. El contacto con los cables eléctricos podría provocar electrocución y quemaduras que pueden provocar lesiones graves o la muerte. Nunca rocíe cerca de una fuente de alimentación.

AVISO La limpiadora a presión está equipada con un control de ralentí automático. El control de ralentí disminuirá la velocidad del motor cuando se libere el gatillo de la pistola rociadora.

Not for Reproduction

Consejos de uso

- Para una limpieza más eficaz en el modo de alta presión, mantenga la boquilla 7-en-1 a una distancia de 8 a 24 in (20 a 61 cm) con respecto a la superficie a limpiar.
- No use la boquilla 7-en-1 de alta presión, especialmente el patrón de spray de alta presión, a una distancia menor a 6 in (15 cm) para evitar daños en superficie que limpia.
- Comience en la parte superior del área que se enjuagará, avanzando hacia abajo con pasadas largas, uniformes y solapadas.

Paso 6: Aplicación de detergente

¡ADVERTENCIA! Los productos químicos podrían causar quemaduras que resulten en la muerte o en lesiones graves.

- Siga las instrucciones de la etiqueta del fabricante del producto químico para usar y manipular adecuadamente los productos químicos.
- Use únicamente productos comercializados para su uso con lavadoras a presión.
- Nunca rocíe líquidos inflamables.

Revise el tubo del sifón para detergente

Limpie el tubo del detergente si está taponeado o reemplácelo si presenta fugas.

Para aplicar detergente, siga estos pasos:

1. Conecte el tubo del sifón de detergente al acoplamiento dentado de la bomba.

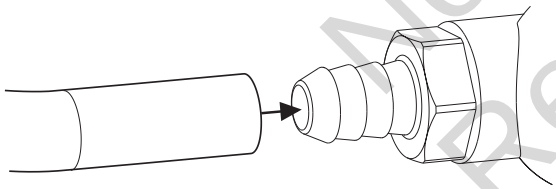

2. Prepare según las instrucciones del fabricante del detergente para lavadoras a presión.
3. Instale el tubo del sifón para detergente e insértelo en el detergente para lavadoras a presión.
4. Configuración para jabón deseada en la boquilla 7-en-1. Ver *Boquilla 7-en-1*.
5. Aplique según las instrucciones del fabricante.

AVISO El detergente no puede aplicarse con la configuración de la boquilla sin jabón.

Paso 7: Apagado

1. Libere el gatillo de la pistola rociadora y permita que el motor vaya al ralentí durante un minuto.
2. Mueva la llave del motor a la posición de Apagado OFF (0).

¡ADVERTENCIA! La pistola rociadora retiene agua a alta presión, incluso con el motor apagado y el agua desconectada; esto podría resultar en lesiones graves.

3. Apunte la pistola rociadora hacia una dirección segura. Presione el bloqueo del gatillo y presione el gatillo para disminuir la presión alta del agua.

Paso 8: Limpieza

1. Cierre el agua y purgue el sistema.
2. Desconecte y drene todas las mangueras, la pistola rociadora y la varilla rociadora.
3. Vacíe la bomba de todo líquido tirando de la manija de retroceso unas seis veces.

AVISO Si se almacena a temperatura de congelamiento o durante más de 30 días, *consulte Almacenamiento.*

Not for Reproduction

Mantenimiento

Plan de mantenimiento

Observe los intervalos de horas o de calendario, los que sucedan primero.

Cada 8 horas o a diario (consulte la sección Operación)
• Compruebe el nivel del aceite del motor
• Limpiar los desechos
• Lubrique las juntas tóricas
• Revise la pistola rociadora
• Revise la manguera de alta presión
• Revise y limpie la malla de entrada de agua
• Revise el tubo y tanque del sifón para detergente
Cada 50 horas o anualmente
• Limpie el filtro de aire
• Inspeccione el mofle y el supresor de chispas, si cuenta
Cada 200 horas o anualmente
• Reemplace el filtro de aire del motor
Anualmente
• Reemplace la bujía
• Limpie el sistema de enfriamiento [1, 2]

[1] Realice el mantenimiento con mayor frecuencia en condiciones de polvo o suciedad.

[2] Comuníquese con un distribuidor autorizado para solicitar mantenimiento.

Recomendaciones generales

El mantenimiento periódico mejorará el rendimiento y prolongará la vida útil de la lavadora a presión. Comuníquese con un distribuidor autorizado para solicitar mantenimiento.

Aceite para la bomba

No intente realizar un mantenimiento al aceite en esta bomba. La bomba se lubrica y sella en la fábrica, por lo que no requiere de mantenimiento adicional durante la vida útil de la bomba.

Bola de control de liberación de detergente

La bola de retención del sistema de sifón del detergente se puede bloquear debido al jabón seco o minerales del agua. La bola de retención se puede liberar llevando a cabo el siguiente procedimiento:

¡ADVERTENCIA! Riesgo de quemadura química. Los productos químicos podrían causar quemaduras que resulten en la muerte o en lesiones graves. Siga las instrucciones de la etiqueta del fabricante del producto químico para usar y manipular adecuadamente los productos químicos. Después del *Apagado*, retire la manguera del sifón para detergente del conector dentado en la bomba.

1. Inserte un sujetapapeles, o algún dispositivo similar, al conector dentado en la bomba y presione hacia abajo hasta que se mueva la bola.

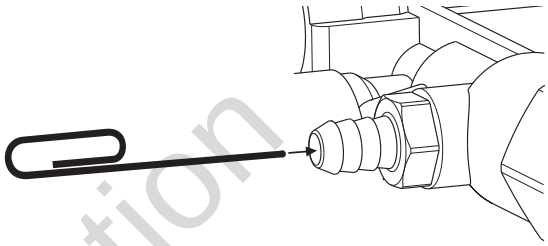

2. Reinstale la manguera del sifón para detergente.

Mantenimiento de la boquilla 7-en-1

Limpie una boquilla obstruida para corregir una sensación de pulsaciones al apretar el gatillo de la pistola rociadora.

1. Después del *Apagado*, retire la boquilla 7-en-1 de la vara de spray.
2. Use un sujetapapeles, o un dispositivo similar, para liberar cuerpos extraños.

Not for Reproduction

Mantenimiento del motor

Control de emisiones

Cualquier establecimiento o persona especializados en la reparación de motores que no sean de automoción puede encargarse del mantenimiento, la sustitución y la reparación de los dispositivos y sistemas de control de emisiones. Sin embargo, para que el mantenimiento del control de emisiones sea “sin costo”, el trabajo debe realizarlo un distribuidor autorizado por la fábrica. Consulte la *Garantía de emisiones*.

Recomendaciones de aceite

Recomendamos el uso de aceites Briggs & Stratton con garantía certificada para un mejor rendimiento. Otros aceites detergentes de alta calidad son aceptables si están clasificados para servicio SF, SG, SH, SJ o superior. No use aditivos especiales.

Las temperaturas exteriores determinarán la viscosidad adecuada del aceite para el motor. Use la cuadro para seleccionar la mejor viscosidad para el margen de temperatura exterior que se espera. Los motores en la mayoría de los productos de fuerza para exteriores funcionan bien con aceite sintético 5W30. Para equipos que funcionan a altas temperaturas, el aceite sintético Vanguard® 15W50 ofrece la mejor protección.

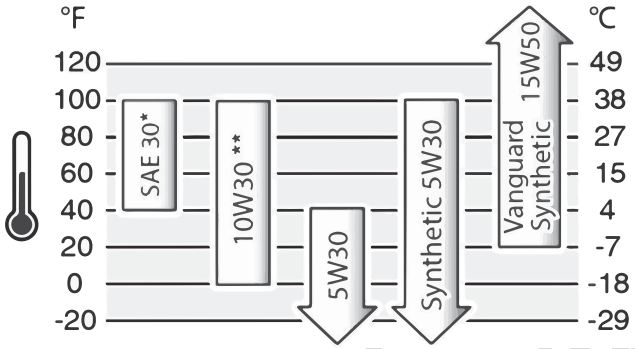

* El uso de aceite SAE 30 en temperaturas inferiores a 4° C (40° F) producirá dificultad de arranque.

** El uso de 10W30 a temperaturas mayores a 27° C (80° F) puede provocar un aumento en el consumo de aceite. Revise el nivel de aceite con mayor frecuencia.

Cómo agregar aceite de motor

1. Coloque la lavadora a presión en una superficie nivelada.
2. Limpie el área alrededor de la tapa de llenado de aceite y retire la tapa amarilla/varilla indicadora de nivel de aceite.
3. Lentamente vierta aceite en la apertura de la tapa de llenado de aceite. Revise frecuentemente el nivel de aceite y llene hasta la marca de nivel máximo (orificio superior) en la varilla.

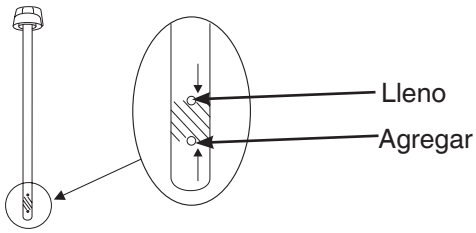

AVISO Realice pausas para permitir que el aceite se asiente. Limpie la varilla indicadora de nivel cada vez que verifique el nivel de aceite. No llene en exceso.

4. Vuelva a colocar la varilla y ajústela.
5. Limpie los restos de aceite.

AVISO No intente arrancar el motor antes de suministrarle adecuadamente el aceite. Esto podría resultar en una avería en el motor.

¡ATENCIÓN! Evite el contacto prolongado o reiterado de la piel con aceite de motor usado. Se ha demostrado que el aceite de motor usado que provoca cáncer de piel en ciertos animales de laboratorio. Lave completamente las áreas expuestas con jabón y agua.

MANTENER FUERA DEL ALCANCE DE LOS NIÑOS. NO CONTAMINE. CONSERVE LOS RECURSOS. LLEVE EL ACEITE USADO A LOS CENTROS DE RECOLECCIÓN.

Cambio de aceite del motor

No es necesario realizar un cambio de aceite. Siga los pasos a continuación se desea cambiar el aceite.

Cambie el aceite mientras el motor aún esté tibio por su funcionamiento, de la siguiente manera:

1. Drene el tanque de combustible haciendo funcionar la lavadora a presión hasta vaciar el tanque de combustible.
2. Desconecte el cable de la bujía y manténgalo a distancia de bujía.
3. Limpie el área alrededor de la tapa de llenado de aceite y retire la tapa/varilla indicadora de nivel de aceite. Limpie la varilla indicadora de nivel de aceite con un paño.

¡ADVERTENCIA! El contacto con el área del mofle podría provocar quemaduras y causar lesiones graves. Levante mediante el marco al inclinar la unidad para evitar superficies calientes.

4. Incline la lavadora a presión para drenar el aceite de la tapa de llenado de aceite a un contenedor apto, asegurándose de inclinar la unidad lejos de la bujía.
5. Cuando el motor esté vacío, vuelva a colocar la lavadora a presión en su posición erguida.
6. Añade el aceite recomendado según se describe en *Cómo agregar aceite de motor*.
7. Vuelva a conectar el cable de la bujía de encendido.

Reproduction

Mantenimiento del filtro de aire

¡ADVERTENCIA! El combustible y sus vapores son extremadamente inflamables, lo que podría causar quemaduras o incendios, resultando en lesiones graves o la muerte.

- No arranque y haga funcionar el motor sin el filtro de aire.

Si el filtro de aire está sucio o no está colocado, el motor no funcionará correctamente y es posible que se dañe.

1. Tire del pasador y abra la cubierta.
2. Retire con cuidado el limpiador de aire para evitar que los residuos caigan al carburador.

Modelo 020770

3. Para liberar los residuos, golpee suavemente el filtro de aire sobre una superficie dura. Si el filtro de aire está demasiado sucio, reemplácelo por uno nuevo.

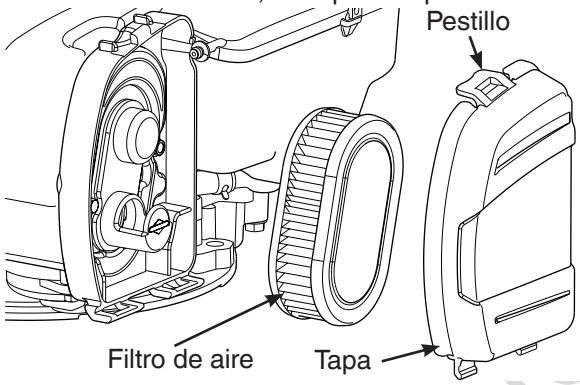

4. Vuelva a colocar el filtro de aire limpio o coloque uno nuevo en la base.
5. Cierre la cubierta y asegure el pasador.

Modelo 020771 & 020772

3. Lave el filtro de aire de espuma con detergente líquido y agua. Apriete el filtro en un paño limpio para secarlo.

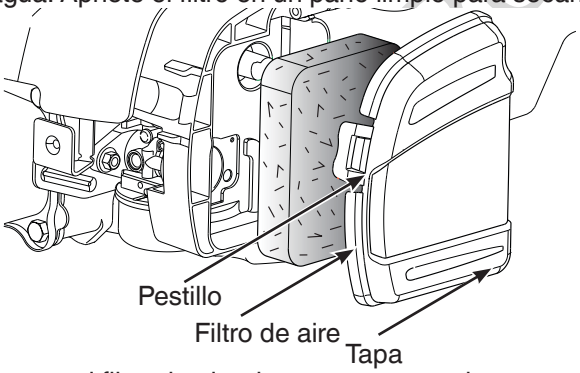

4. Empape el filtro de aire de espuma en aceite nuevo de motor y apriételo en un paño limpio para eliminar el exceso de aceite.
5. Vuelva a colocar el filtro de aire limpio o coloque uno nuevo en la base.
6. Cierre la cubierta y asegure el pasador.

Mantenimiento de la bujía

Cambiar la bujía hará que el motor arranque más fácilmente y funcione mejor.

1. Limpie el área alrededor de la bujía.
2. Retire e inspeccione la bujía.
3. Cambie la bujía si los electrodos están picados o quemados, o si la porcelana está agrietada. Utilice la bujía de repuesto recomendada. Consulte la sección *Repuestos comunes.*
4. Revise la separación de los electrodos con un calibrador de separaciones y, de ser necesario, restablezca la apertura de la bujía conforme a la separación recomendada (consulte *Especificaciones*).

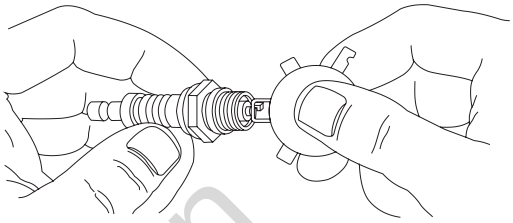

5. Instale la bujía y ajuste firmemente.

Inspección del mofle y el atrapachispas

Inspeccione el mofle en busca de grietas, corrosión u otros daños. Quite el extintor de chispas, si viene equipado, e inspecciónelo en busca de daños u obstrucciones de carbono. Si se encuentra una obstrucción por carbón se encuentra, limpie con cepillo y solvente comercial o reemplace la pantalla apagachispas si está dañada.

¡ADVERTENCIA! El contacto con el área del mofle podría provocar quemaduras y causar lesiones graves. No toque las piezas calientes.

Repuestos comunes

Pump Saver™ 6039

Kit para mantenimiento de las juntas tóricas 705001

Malla de entrada de agua B2384GS

Botella de aceite de motor . . . . . 100005 o 100028

Filtro de aire (Modelo 020770) 593260

Bujía (Modelo 020770) 594056

Filtro de aire (Modelo 020771 & 020772) 595297

Bujía (Modelo 020771 & 020772) 594264

Contacte a un distribuidor de servicio autorizado o visite BRIGGSandSTRATTON.com para consultar una lista completa de partes y diagramas.

Not for reproduction

Almacenamiento

¡ADVERTENCIA! El combustible y sus vapores son extremadamente inflamables, lo que podría causar quemaduras o incendios, resultando en lesiones graves o la muerte. No almacene el combustible cerca de una fuente de ignición.

1. Coloque el tubo del sifón para detergente en agua y elimine el detergente del sistema haciendo funcionar la lavadora a presión con una de las boquillas de jabón seleccionada.

Protección del sistema de combustible

2. Trate o drene el combustible de la lavadora a presión, ya que el combustible puede echarse a perder si se almacena durante más de 30 días.

Cada vez que llene el contenedor con combustible, agregue STA-BIL 360°® PROTECTION™estabilizador de combustible al combustible tal como se especifica en las instrucciones del fabricante. Esto lo mantiene fresco y disminuye los problemas relacionados con el combustible o la contaminación en el sistema de combustible.

No es necesario drenar el combustible del motor cuando STA-BIL 360°® PROTECTION™el estabilizador de combustible se agrega según las instrucciones. Antes de su almacenamiento, ENCENDIDO el motor durante 2 minutos para que el combustible y el estabilizador recorran todo el sistema de combustible.

Si no se ha agregado STA-BIL 360°® PROTECTION™ a la combustible en el motor, deberá vaciarla completamente en un recipiente aprobado. Entonces haga funcionar el motor hasta que se detenga por falta de combustible.

Protección de la lavadora a presión

3. Cierre el agua y purgue el sistema.
4. Desconecte y drene todas las mangueras, la pistola rociadora y la varilla rociadora.
5. Vacíe la bomba de todo líquido tirando de la manija de retroceso unas seis veces.

AVISO Almacene la pistola rociadora en interiores y no deje que se congele.

Protección de la bomba

6. Trate la bomba con Pump Saver.

Use Pump Saver para proteger la bomba de daños causados por depósitos de minerales o por congelamiento. También lubrica los pistones y sellos. Consulte la sección *Repuestos comunes.*

Lea y siga todas las advertencias e instrucciones Pump Saver.

Si no dispone de Pump Saver, conecte una sección de 3 pies (1 metro) de manguera de jardín a la entrada de agua. Vierta anticongelante RV (anticongelante sin alcohol) a la manguera. Jale el mango retráctil dos veces. Desconecte la manguera.

AVISO Deberá proteger su producto contra temperaturas de congelamiento. Si no lo hace, dañará permanentemente la bomba y la pistola rociadora y su producto no podrá funcionar.

7. Almacene la unidad en un área limpia y seca.

¡ADVERTENCIA! Las cubiertas de almacenamiento pueden causar un incendio que resulte en lesiones graves o la muerte. No cubra una lavadora a presión caliente con una cubierta de almacenamiento. Permita que el producto se enfríe antes de instalar la cubierta.

Not for Reproduction

Solución de problemas

Problema	Causa	Corrección
La bomba presenta los siguientes problemas: no produce presión, pérdida de presión, bajo volumen de agua.	1. Suministro de agua deficiente. 2. Pantalla de la manguera de entrada atascada. 3. Obstrucción de la boquilla 7 en 1. 4. Fuga en las conexiones. 5. Fuga en la manguera de alta presión o en la pistola rociadora.	1. Suministrar suficiente flujo de agua. 2. Comprobar y limpiar la pantalla de la manguera de entrada. 3. Limpie la boquilla 7 en 1. Consulte *Mantenimiento de boquilla 7 en 1*. 4. Ajuste las conexiones o reemplace las juntas tóricas. 5. Cámbielas.
El detergente no se mezcla con el spray.	1. Se seleccionó la boquilla de alta presión o alto flujo sin jabón. 2. La bola de control está atascada en el sistema de liberación de detergente. 3. El tubo de liberación de detergente está atascado o tiene grietas.	1. Seleccione una boquilla de alto flujo para jabón (indicada con burbujas). 2. Libere la bola de control. Consulte *Bola de control de sifón para detergente*. 3. Limpie o sustituya el tubo de liberación de detergente.
El motor no arranca; arranca y funciona en forma forzada; o se apaga cuando está en funcionamiento.	1. El interruptor del motor está en la posición de Apagado OFF (0). 2. La máquina no tiene combustible. 3. Inundado con combustible. 4. El filtro de aire está sucio. 5. El cable de la bujía no está conectado.	1. Coloque la llave del motor en la posición de Encendido ON (I). 2. Llene el tanque de combustible. 3. Espere 5 minutos antes de arrancar el motor. 4. Limpie o reemplace el limpiador de aire. 5. Conecte el cable a la bujía.
El control de ralentí (si está equipado) no funciona.	El cable del control de ralentí está suelto.	Póngase en contacto con un centro de servicio técnico local.
Para cualquier otro problema, consulte con un distribuidor autorizado de Briggs & Stratton.		

No
Repr

Especificaciones

Modelo 020770	
Boquillas de alta presión	2800 PSI (193 bar) @ 6.8 L/min (1.8 GPM)*
Boquillas de alto flujo	13.25 L/min (3.5 GPM)* @ 150 PSI (10.3 bar)
Temperatura del suministro de agua	5° C (41° F) - 38° C (100° F)
Caudal mín. del suministro de agua	17 L/min (4.5 GPM)
Presión mín. del suministro de agua	20 PSI (1.38 bar)
Desplazamiento del motor	163 cc (9.93 in^3)
Apertura de la bujía	0.76 mm (0.030 in.)
Capacidad de aceite	0.5 L (16 oz)
Modelo 020771 & 020772	
Boquillas de alta presión	3100 PSI (214 bar) @ 7.6 L/min (2.1 GPM)*
Boquillas de alto flujo	17 L/min (4.5 GPM)* @ 150 PSI (10.3 bar)
Temperatura del suministro de agua	5° C (41° F) - 38° C (100° F)
Caudal mín. del suministro de agua	20.8 L/min (5.5 GPM)
Presión mín. del suministro de agua	20 PSI (1.38 bar)
Desplazamiento del motor	190 cc (11.58 in^3)
Apertura de la bujía	0.050 mm (0.020 in.)
Capacidad de aceite	0.6 L (20 oz)

Potencia nominal: la clasificación de potencia bruta para los modelos con motor de gasolina individual se designa de acuerdo con el Procedimiento de Clasificación de Potencia y Torque de Motores Pequeños del código J1940 de la SAE (Sociedad de Ingenieros Automotrices) y la clasificación se obtiene de acuerdo con el código J1995 de la SAE. Los valores de torque se obtienen a 2600 RPM para los motores con “rpm” indicado en la etiqueta y 3060 RPM para todos los demás. Los valores de potencia se obtienen a 3600 RPM. Las curvas de potencia bruta se pueden ver en www.BRIGGSandSTRATTON.COM. Los valores de potencia neta se obtienen con un filtro de aire y un escape instalados, mientras que los valores de potencia bruta se recopilan sin estos aditamentos. La potencia bruta real del motor es mayor que la potencia neta del motor y depende, entre otros factores, de las condiciones ambientales de uso y de las variaciones entre los motores. Dada la amplia gama de productos donde se colocan los motores, el motor de gasolina puede no desarrollar la potencia bruta nominal cuando se usa en un equipo de potencia determinado. Esta diferencia se debe, entre otros, a los siguientes factores: la variedad de los componentes de los motores (filtro de aire, escape, carga, refrigeración, carburador, bomba de combustible, etc.), las limitaciones de la aplicación, las condiciones ambientales de uso (temperatura, humedad, altitud) y las variaciones entre distintos motores. Debido a las limitaciones de capacidad y fabricación, Briggs & Stratton puede sustituir un motor de mayor potencia nominal por este motor.

*Esta lavadora a presión está clasificada de acuerdo a la Asociación de Fabricantes de Lavadoras a Presión (PWMA) con el estándar PW101-2010 (Comprobación y clasificación de lavadoras a presión).

Not for Reproduction

PÓLIZA DE GARANTÍA PARA PRODUCTOS BRIGGS & STRATTON

Garantía limitada

Briggs & Stratton garantiza que, durante el período de garantía especificado a continuación, reparará o reemplazará, sin cargo, cualquier pieza defectuosa en cuanto a material, mano de obra o ambos. Los gastos de transporte del producto sometido a reparación o cambio conforme a garantía estarán a cargo del comprador. Esta garantía se mantiene vigente durante los períodos de tiempo indicados a continuación y está sujeta a dichos períodos y a las condiciones presentadas a continuación. Para obtener servicio conforme a la garantía, localice al distribuidor de servicio autorizado más cercano en nuestro mapa de localización de distribuidores en BRIGGSandSTRATTON.COM. El comprador debe ponerse en contacto con el distribuidor de servicio autorizado y entregarle el producto para la inspección y prueba.

No existe ninguna otra garantía explícita. Las garantías implícitas, incluidas las de comerciabilidad y aptitud para una finalidad específica, están limitadas al período de garantía mencionado a continuación, en la medida que lo permita la ley. La responsabilidad por daños fortuitos o consecuentes queda excluida en la medida que dicha exclusión esté permitida por ley. Algunos estados o países no permiten limitaciones en cuanto a la duración de una garantía implícita, y algunos estados o países no permiten la exclusión o limitación de daños consecuentes o incidentales, en cuyo caso la limitación y la exclusión anteriores pueden no ser aplicables a usted. Esta garantía le otorga determinados derechos legales y es posible que tenga otros derechos que pueden variar de un país o estado a otro.**

PERÍODO DE GARANTÍA

Artículo	Uso Privado	Uso Comercial
Equipo	24 meses	3 meses
Motor*	24 meses	3 meses
Cuadro	36 meses	3 meses

***** Solo aplicable a los motores Briggs & Stratton. La cobertura de garantía de motores diferentes a los Briggs and Stratton la suministra el fabricante del motor. Los componentes relacionados con las emisiones se tratan en la Declaración de Garantía sobre las Emisiones.

****** En Australia – Nuestros productos vienen con garantías que no pueden excluirse bajo la Ley Australiana del Consumidor. Usted tiene derecho a una sustitución o a un reembolso por una avería importante y a compensación por cualquier otra pérdida o daño razonablemente previsibles. También tiene derecho a una reparación o sustitución de productos si estos no son de una calidad aceptable y la avería no constituye una avería seria. Para obtener servicio de garantía, localice al distribuidor de servicio autorizado más cercano en nuestro mapa de localización de distribuidores en BRIGGSandSTRATTON.COM, o llame al 1300 274 447, o envíe un correo electrónico a salesenquires@briggsandstratton.com.au, o escriba a Briggs & Stratton Australia Pty Ltd, 1 Moorebank Avenue, NSW, Australia, 2170.

El período de garantía comienza a partir de la fecha de compra por el primer cliente de venta minorista o comercial. "Uso privado" significa uso doméstico residencial personal por un consumidor minorista. "Uso comercial" significa todos los demás usos, como el uso para fines comerciales, de producción de ingresos o de alquiler. Una vez que el producto haya experimentado uso comercial, será considerado en adelante como producto de uso comercial para fines de esta garantía.

Guarde su recibo de compra. Si no proporciona un comprobante de la fecha de compra inicial al solicitar el servicio de garantía, se tomará la fecha de fabricación del producto para determinar el período de garantía. No se requiere el registro de producto para obtener servicio de garantía en los productos de Briggs & Stratton.

ACERCA DE SU GARANTÍA

El servicio de garantía solo está disponible a través de los distribuidores de servicio autorizados de Briggs & Stratton. Esta garantía solamente cubre defectos de material y mano de obra. No cubre daños causados por uso inadecuado o maltrato, mantenimiento o reparación no apropiada, desgaste normal o combustible caducado o no aprobado.

Uso inadecuado y maltrato – El uso adecuado, para el cual está diseñado este producto, se describe en el Manual del operador. Usar el producto de una manera no descrita en el Manual del operador o usar el producto después de ha sido dañado anulará su garantía. No se otorgará cobertura de garantía si se ha retirado el número de serie del producto o si éste ha sido alterado o modificado de cualquier manera, o si el producto tiene evidencia de maltrato, como daño por impacto o daño por corrosión por agua o química.

Mantenimiento o reparación no apropiada – Este producto debe recibir mantenimiento según los procedimientos y cronogramas provistos en el Manual del operador, y se le debe dar servicio o reparar utilizando partes Briggs & Stratton genuinas. El daño causado por falta de mantenimiento o por el uso de partes no originales no está cubierto por la garantía.

Desgaste normal – Como la mayoría de los dispositivos mecánicos, su unidad está sujeta a desgaste incluso cuando recibe mantenimiento apropiado. Esta garantía no cubre reparaciones cuando el uso normal ha agotado la vida útil de una pieza o del equipo. El mantenimiento y desgaste de piezas tales como filtros, correas, cuchillas de corte y zapatas de freno (excepto las zapatas de freno del motor) no están cubiertas por la garantía en lo referente al desgaste en sí mismo, a menos que la causa se deba a defectos de materiales o mano de obra.

Combustible descompuesto o no aprobado – Para funcionar correctamente, este producto requiere el uso de combustible fresco que cumpla con los criterios especificados en el Manual del Operario. Cualquier daño causado al motor o al equipo debido al uso de combustible descompuesto o no aprobado (como las mezclas de etanol E85 o E15) no estará cubierto por la garantía.

Otras exclusiones – Esta garantía no cubre los daños debidos a accidente, maltrato, modificaciones, alteraciones, mantenimiento inadecuado, congelación o deterioro químico. Los accesorios que no viniesen en el paquete original del producto también se excluyen. La garantía no cubre el uso de equipo como fuente de alimentación principal en lugar de una toma de corriente habitual o en equipo utilizado en aplicaciones de soporte vital. Esta garantía no incluye equipos o motores usados, reacondicionados, de segunda mano o de demostración. Esta garantía además excluye las fallas por casos fortuitos y otros casos de fuerza mayor que el fabricante no puede controlar.

80082391_ES Rev -

Not for Reproduction

Laveuse à pression
Manuel d’utilisation

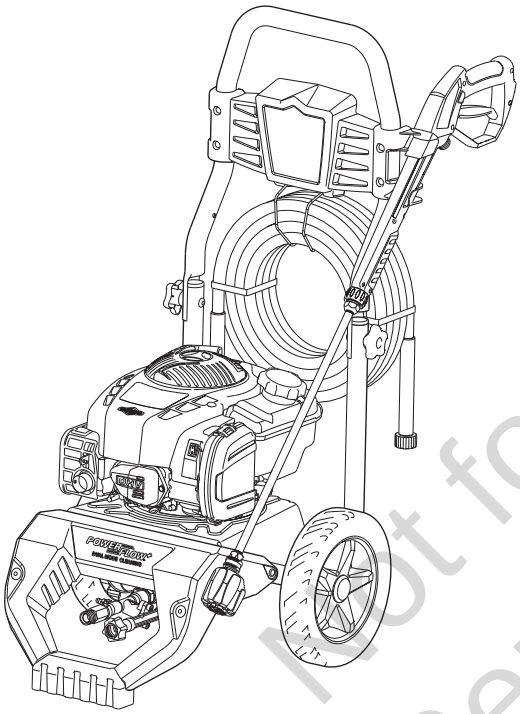

Not for Reproduction

Référence du modèle _____

Révision _____

Numéro de série _____

Date d’achat : _____

Droit d'auteur © 2019. Briggs & Stratton Corporation
Milwaukee, WI, É.-U. Tous droits réservés.
BRIGGSANDSTRATTON.COM

Table des matières

Symboles et significations 2
Description de l'équipement 3
Caractéristiques et commandes 4
Utilisation 6
Entretien 12
Entreposage 15
Dépannage 16
Fiche technique 17
Garantie 20

Enregistrer votre produit

Pour assurer une couverture rapide et complète de la garantie, veuillez inscrire votre produit en ligne à l'adresse www.onlineproductregistration.com.

Symboles et significations

Signal	Signification
DANGER	Indique un danger qui, si non évité, *causera* la mort ou des blessures graves.
AVERTISSEMENT	Indique un danger qui, si non évité, *pourrait* causer la mort ou des blessures graves.
ATTENTION	Indique un danger qui, si non évité, *pourrait* causer des blessures mineures ou modérées.
AVIS	Indique des informations considérées importantes, mais non liées aux dangers.

Symbole	Nom	Explication
	Symbole d'alerte de sécurité	Le symbole d'alerte de sécurité indique un risque de blessure corporelle.
	Veuillez lire le manuel d'utilisation	Ne pas respecter les avertissements, les instructions et le manuel de l'utilisateur peut entraîner des blessures graves ou la mort.
	Vapeurs toxiques	Les gaz d'échappement du moteur contiennent du monoxyde de carbone, un gaz toxique pouvant provoquer la mort en quelques minutes. Vous ne pouvez ni le sentir ni le voir.
	Incendie	Le carburant et ses vapeurs sont extrêmement inflammables et pourraient causer des brûlures ou un incendie entraînant la mort ou des blessures graves. L'échappement du moteur peut provoquer un incendie pouvant entraîner la mort ou de graves blessures.

Symbole	Nom	Explication
	Injection de liquide	De l'eau à haute pression peut couper la peau, causer des blessures graves et possiblement, une amputation.
	Aérosol, objets volants	Risque de blessure aux yeux. Le jet d'eau peut rejaillir ou propulser des objets en entraînant de graves lésions.
	Surface chaude	Tout contact avec la zone du silencieux peut causer des brûlures risquant de provoquer des blessures graves.
	Décharge électrique	Le contact avec la source d'alimentation électrique pourrait provoquer une décharge électrique entraînant la mort ou de graves lésions.
	Recul	Le recul du lanceur a pour effet de tirer la main et le bras en direction du moteur plus rapidement qu'il n'est possible de le lâcher, ce qui pourrait provoquer des fractures osseuses, des entorses ou des ecchymoses entraînant de graves lésions.
	Brûlure chimique	Les produits chimiques peuvent causer des brûlures risquant d'entraîner la mort ou des blessures graves.
	Surface glissante ou chute	Les surfaces mouillées et glissantes peuvent vous faire tomber et causer la mort ou des blessures graves.
	Chute	Le recul du pistolet de pulvérisation pourrait vous faire tomber et entraîner la mort ou de graves lésions.

AVERTISSEMENT! Ce produit peut vous exposer à des agents chimiques, y compris les échappements des moteurs à essence, connus dans l'État de la Californie pour causer le cancer, ainsi que le monoxyde de carbone, connu dans l'État de la Californie pour causer des malformations congénitales ou les dommages à l'appareil reproducteur. Pour obtenir de plus amples renseignements, visitez le www.P65Warnings.ca.gov.

AVERTISSEMENT! Ce produit contient du plomb et des composés de plomb, connus dans l'État de la Californie pour causer des malformations congénitales ou les dommages à l'appareil reproducteur. Nettoyez-vous les mains après la manipulation de ce produit. Cancer et effets nocifs sur la reproduction – www.P65Warnings.ca.gov

Not for Reproduction

Description de l’équipement

Veuillez bien lire ce manuel et vous familiariser avec votre produit. Prenez connaissance de ses applications, ses limitations, et tous les risques impliqués. Conservez ces instructions d’origine pour vous y reporter dans le futur.

Pour vous aider dans vos projets de nettoyage extérieur, cette machine de nettoyage motorisée à haute pression utilise une gamme de motifs de pulvérisation et de détergents.

Apprenez à arrêter le produit et à réduire la pression rapidement. Maintenez la zone d’utilisation dégagée et ne laissez pas les enfants utiliser la laveuse à pression.

Soyez vigilant, regardez toujours ce que vous faites. Ne faites pas fonctionner la laveuse à pression lorsque vous êtes fatigué(e) ou sous l’influence de l’alcool ou de drogues.

Nous nous sommes efforcés de fournir dans ce manuel des informations exactes et à jour. Toutefois, nous nous réservons le droit de changer, de modifier ou même d’améliorer le produit et ce document à tout moment sans préavis de notre part.

AVIS Si vous avez des questions sur l’usage prévu, contactez un centre de service autorisé. Cet équipement est conçu pour être utilisé avec les pièces Briggs & Stratton® approuvées uniquement.

Ce dispositif d’allumage par étincelle est conforme à la norme canadienne CAN ICES-2/NMB-2.

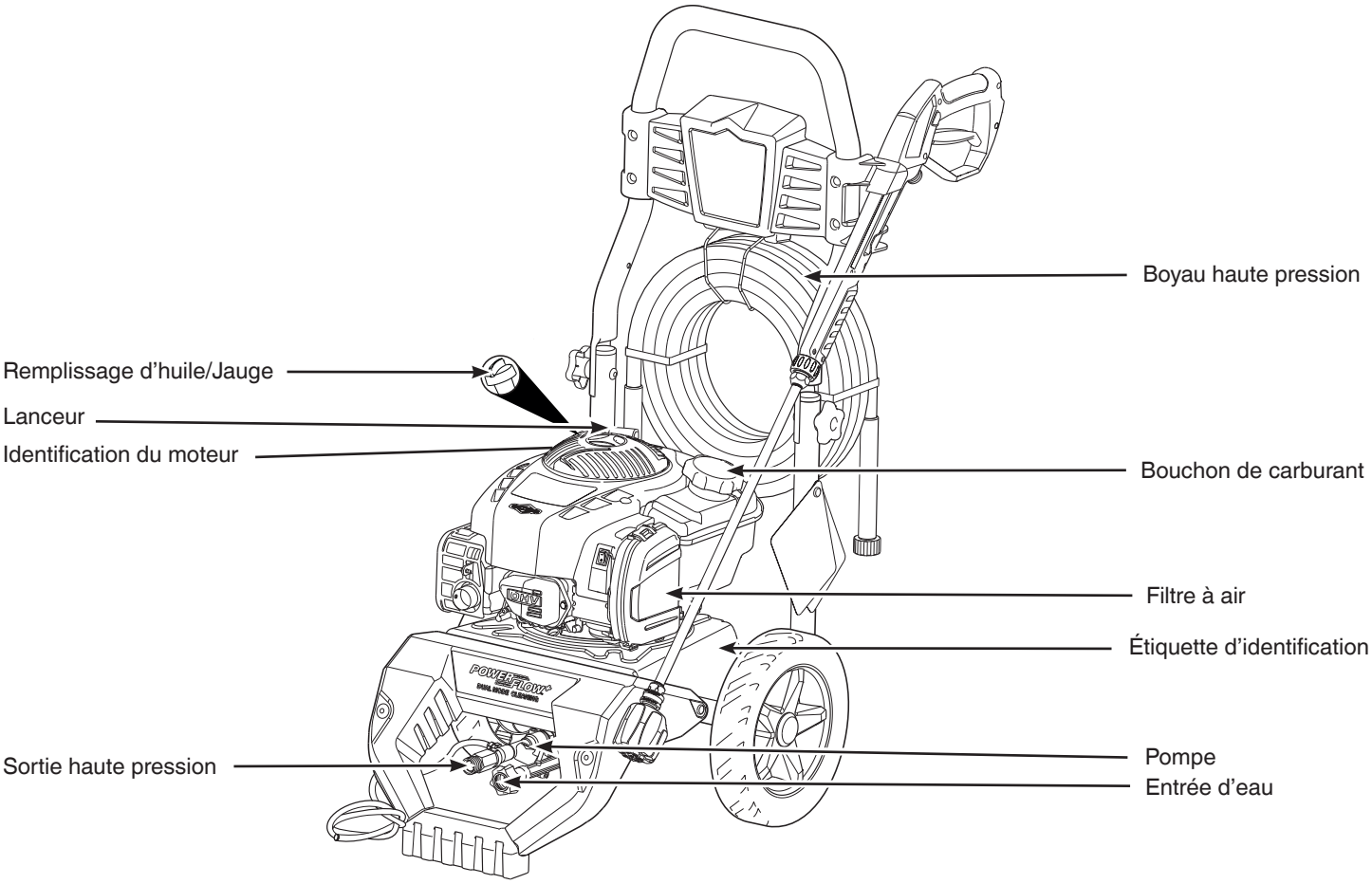

Bouchon de carburant — Ajoutez du carburant sans plomb dans cet orifice.

Boyau haute pression — Raccordez une extrémité à la pompe à eau et l’autre extrémité au pistolet de pulvérisation.

Entrée d’eau — Raccord pour le tuyau d’arrosage.

Étiquette d’identification — Indique les numéros de modèle et de série de la laveuse à pression.

Filtre à air — Filtre l’air consommé par le moteur.

Identification du moteur — Indique le modèle, le type et le code du moteur.

Lanceur — Utilisé pour le démarrage du moteur.

Pompe — Pompe à came axiale avec piston en acier inoxydable pour produire une pression élevée.

Remplissage d’huile/Jauge d’huile — Vérifiez le niveau d’huile, remplissez et videz l’huile ici.

Sortie haute pression — Raccord pour le boyau haute pression.

Caractéristiques et commandes

Comparez les illustrations avec votre laveuse à pression pour vous familiariser avec l'emplacement des diverses commandes et les avertissements du produit.

⚠ ATTENTION

- Lire et suivre les instructions d´utilisation avant de démarrer ou effectuer l´entretien du moteur.
- L´essence est inflammable. Laisser refroidir le moteur pendant au moins 2 minutes avant de faire le plein.
- Les moteurs émettent du monoxyde de carbone. NE PAS faire tourner le moteur dans des espaces clos.

⚠ AVERTISSEMENT

L'omission de lire et de se conformer au manuel de l'utilisateur, à tous les avertissements et à toutes les directives d'utilisation pourrait entraîner de graves blessures ou la mort.

L'échappement du moteur contient du monoxyde de carbone, un gaz toxique pouvant tuer en quelques minutes. Il s'agit d'un gaz que vous ne pouvez voir ni sentir. Ne l'utilisez qu'à l'extérieur et loin des fenêtres, des portes et des bouches de ventilation.

L'essence est inflammable.
Laissez refroidir le moteur au moins 2 minutes avant de remplir le réservoir.
Ne vaporisez pas de liquides inflammables.

La haute pression peut couper la peau. Ne dirigez jamais le pistolet vers des personnes. Le pistolet de pulvérisation retient une pression d'eau élevée, même lorsque le moteur est éteint et que l'arrivée d'eau est débranchée. À chaque fois que vous arrêtez le moteur, appuyez toujours sur la détente du pistolet de pulvérisation pour libérer la haute pression.

L'enroulement rapide de la corde du démarreur (effet de recul) pourrait avoir comme effet de tirer la main et le bras vers le moteur en moins de temps qu'on ne se l'imagine. Tirez lentement le cordon jusqu'à ce qu'une résistance soit ressentie puis tirez rapidement pour éviter tout effet de rebond. Effet de recul du pistolet de pulvérisation – tenez le pistolet avec les deux mains.

Le jet peut rejaillir sur vous ou propulser des objets. Portez des lunettes de sécurité et des vêtements de protection. Les lunettes de sécurité n'offrent pas une protection complète.

Le silencieux peut causer des brûlures.
Ne pas toucher les pièces chaudes.
Évitez les gaz d'échappement chauds.

Ne retirez pas cette étiquette

Consultez l'endos au sujet des instructions d'utilisation

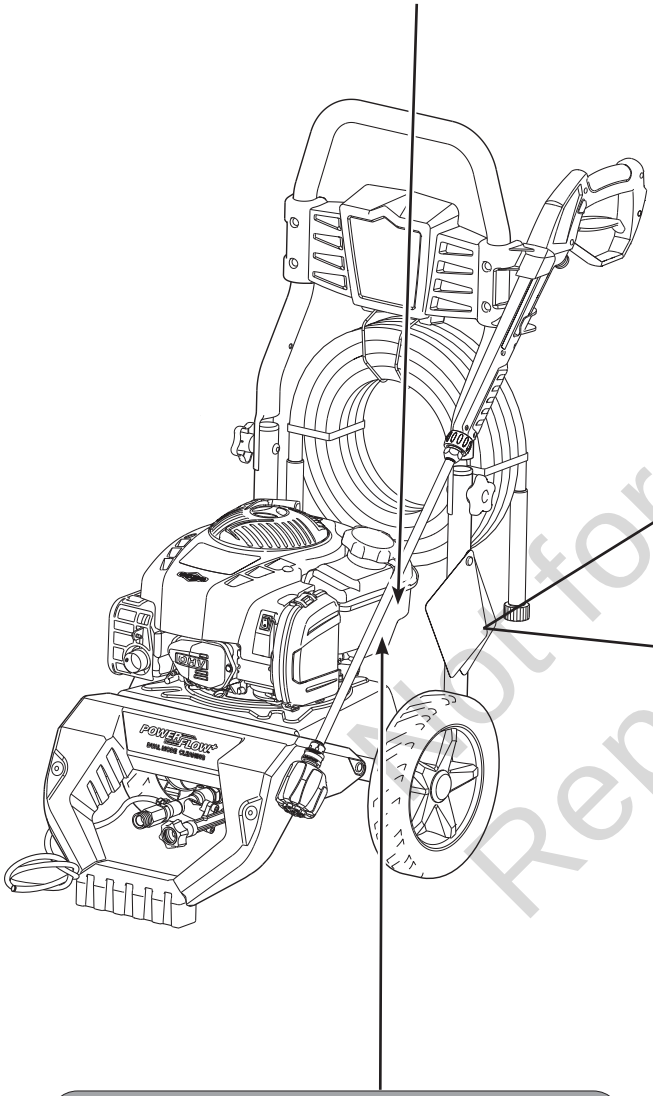

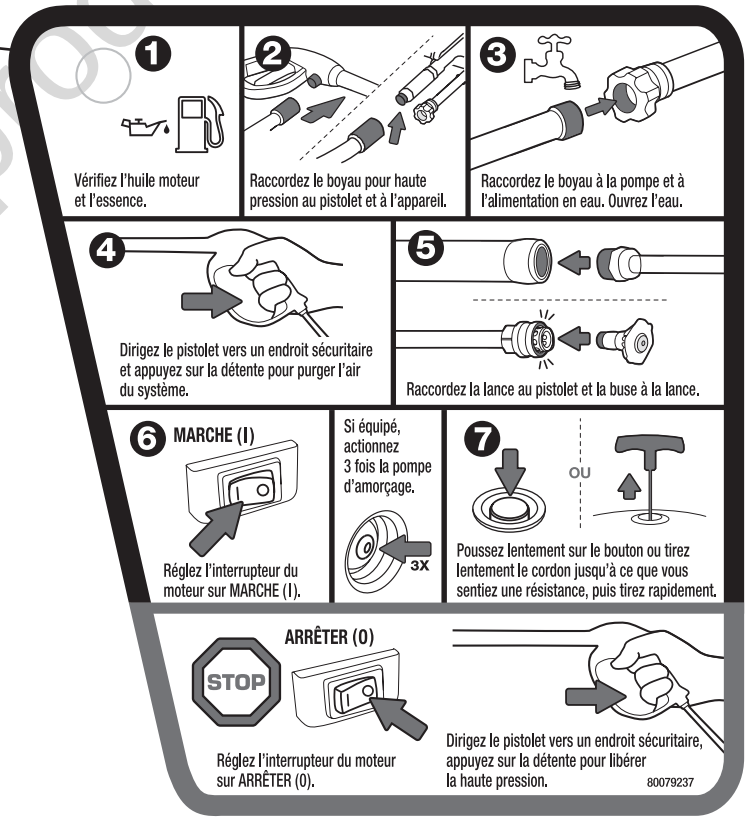

⚠ WARNING

- Read and follow Operating Instructions before running or servicing engine.
- Gasoline is flammable. Allow engine to cool at least 2 minutes before refueling.
- Engines emit carbon monoxide, DO NOT run in enclosed area.

Not for Reproduction

⚠ WARNING

Fire Hazard. Operation of this equipment may create sparks that can start fires around dry vegetation. A spark arrestor may be required. The operator should contact local fire agencies for laws or regulations relating to fire prevention requirements. 80008183

⚠ AVERTISSEMENT

Risque d'incendie. L'utilisation de ce dispositif peut créer des étincelles qui peuvent déclencher un incendie dans les endroits de végétation sèche. L'installation d'un pare-étincelles peut être nécessaire. L'opérateur doit contacter le service d'incendie local pour les lois et règlements concernant les exigences de prévention d'incendie. 318602

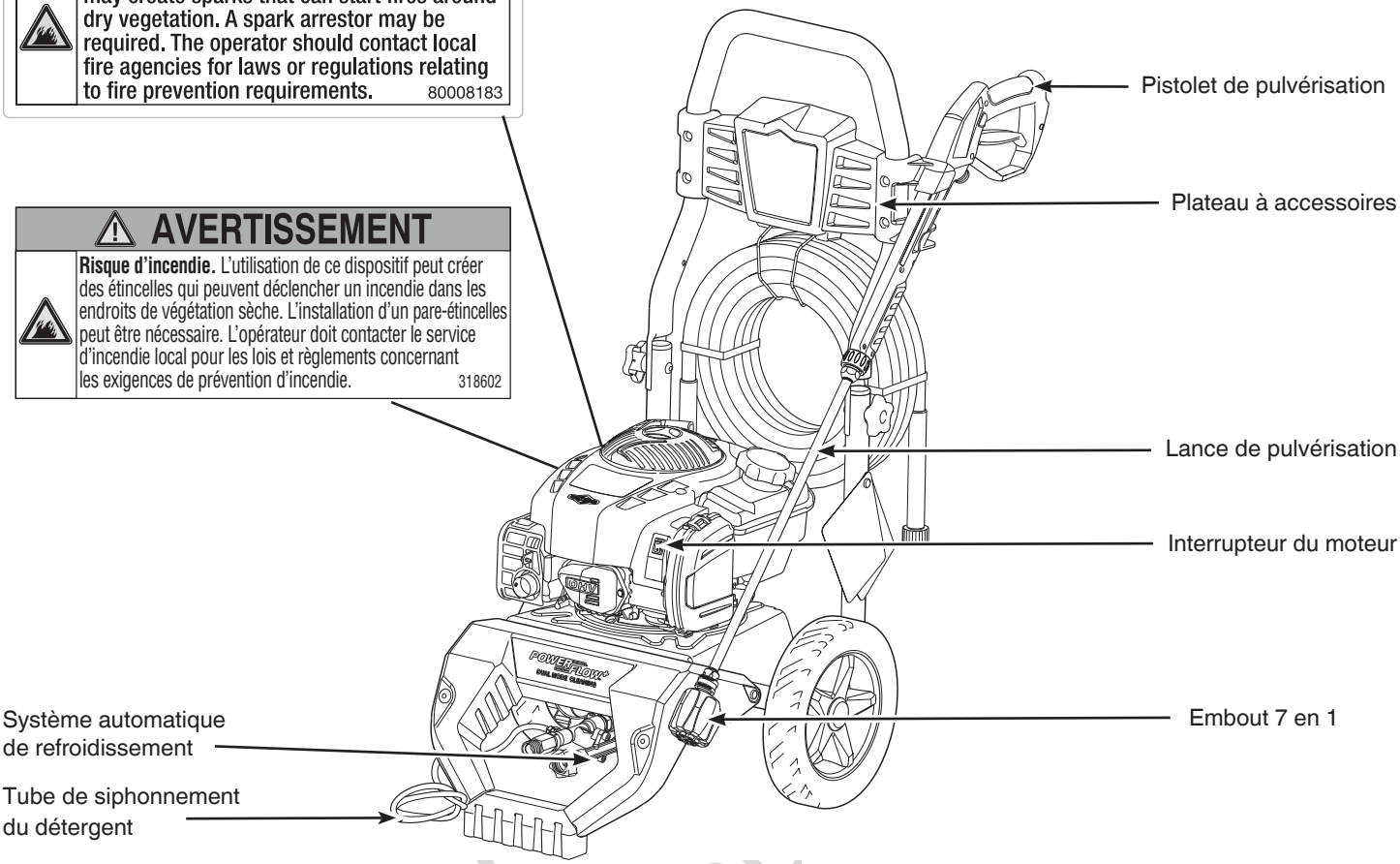

POWERflow+ Technology™

Une torsion facile. 7 façons de nettoyer.

L'appareil avec POWERflow+ Technology est un nettoyeur à haut pression ultra performant offrant à la fois la haute pression pour soulever la saleté ET un débit élevé pour l'éliminer facilement. En mode haut débit, le procédé POWERflow+ Technology améliore l'opération de nettoyage en offrant une portée étendue, un savonnage puissant et un rinçage plus rapide.

La force du procédé PowerFlow+ réside dans les deux modes de nettoyage distincts de la pompe : haute pression et haut débit. Ces modes doubles peuvent être changés facilement par un embout 7-en-1 sans changer d'embout. Le mode haute pression livre jusqu'à 2 800 lb-po^2 (modèle 020770) ou jusqu'à 3 100 lb-po^2 (modèles 020771 et 020772) et est idéal pour nettoyer les taches tenaces, la moisissure et la salissure des terrasses, des allées et des revêtements. Le mode haut débit livre jusqu'à 3,5 gal/min (modèle 020770) ou jusqu'à 4,5 gal/min (modèles 020771 et 020772) afin de rincer sous pression la saleté, le savon et les débris. Le mode haut débit est également idéal pour laver les surfaces délicates telles que les meubles de terrasse, les véhicules et les jeux de plein air et jouets pour enfants.

Embout 7 en 1 — Contient sept buses pour différentes formes de jet de pulvérisation destinés à différentes applications.

Interrupteur du moteur — Réglez l'interrupteur sur MARCHE (ON, I) avant de démarrer le moteur. Réglez l'interrupteur sur ARRÊT (OFF, O) pour arrêter le moteur.

Lance de pulvérisation — Permet d'interchanger l'embout 7 en 1 et des accessoires en option.

Pistolet de pulvérisation — Commande la pulvérisation en utilisant la gâchette. Comprend le verrou de la gâchette.

Plateau à accessoires — Rangement pratique pour les accessoires.

Système automatique de refroidissement — Prévient les dommages internes à la pompe en déversant l'eau chaude sur le sol.

Tube de siphonnement du détergent — Utilisez pour siphonner les détergents sans risque d'endommagement pour le nettoyeur à haute pression dans le jet à basse pression.

Not Reproduc

Utilisation

Étape 1 : Emplacement sécuritaire

Avant de démarrer la laveuse à pression, il y a deux principes de sécurité également importants relatifs à l'intoxication au monoxyde de carbone et aux incendies qui doivent être respectés.

Emplacement d'utilisation pour réduire le risque d'intoxication au monoxyde de carbone

Les gaz d'échappement des moteurs de tous les équipements fonctionnant avec un carburant fossile, comme une laveuse à pression, contiennent du monoxyde de carbone, un gaz toxique qui peut être mortel en quelques minutes. Il est inodore, invisible et sans saveur. Même si vous ne sentez pas de vapeurs d'échappement, vous pourriez quand même être exposé(e) au gaz de monoxyde de carbone.

La législation de nombreux États rend obligatoire l'installation d'un détecteur de monoxyde de carbone en état de marche à votre domicile. Un détecteur de monoxyde de carbone est un dispositif électronique qui détecte les niveaux dangereux de monoxyde de carbone. En cas d'accumulation de monoxyde de carbone, le détecteur alertera les occupants en faisant clignoter un voyant lumineux et en déclenchant une alarme. Les détecteurs de fumée ne détectent pas le monoxyde de carbone.

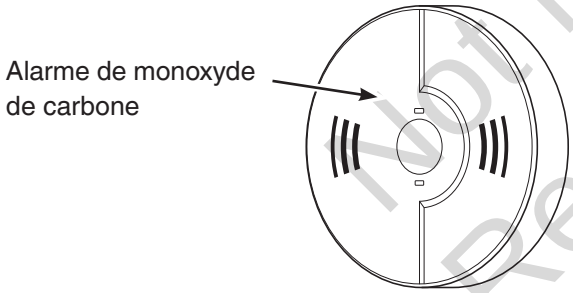

AVERTISSEMENT! Les gaz d'échappement du moteur contiennent du monoxyde de carbone, un gaz toxique pouvant provoquer la mort en quelques minutes. Il est inodore, invisible et sans saveur. Même si vous ne sentez pas de vapeurs d'échappement, vous pourriez quand même être exposé(e) au gaz de monoxyde de carbone.

- Utilisez ce produit uniquement à l'extérieur et à l'écart des fenêtres, portes et évents pour réduire le risque d'accumulation de monoxyde de carbone et son éventuelle propagation dans des espaces occupés.
- Installer et assurer l'entretien d'avertisseurs de monoxyde de carbone fonctionnant à piles ou alimentés par câble avec batterie de secours selon les directives du fabricant. Les détecteurs de fumée ne détectent pas le monoxyde de carbone.
- Ne faites pas fonctionner ce produit à l'intérieur de maisons, de garages, de sous-sols, de vides sanitaires, de remises ou autres espaces partiellement clos, même si des ventilateurs sont utilisés ou que des portes et des fenêtres sont laissées ouvertes pour la ventilation. Le monoxyde de carbone peut s'accumuler rapidement dans ces espaces et peut y rester pendant des heures, même après l'arrêt du produit.
- Pointez l'échappement loin de tous les espaces occupés et habitations.

Si vous commencez à vous sentir mal, étourdi(e), ou faible en utilisant ce produit, sortez au grand air immédiatement. Voir un médecin. Vous pourriez être intoxiqué(e) par le monoxyde de carbone.

Not for Reproduction

UTILISEZ À L'EXTÉRIEUR : ÉVITEZ L'EMPOISONNEMENT AU MONOXYDE DE CARBONE

ALARMES DE MONOXYDE DE CARBONE

Installez les alarmes de monoxyde de carbone à l'intérieur de votre demeure. Sans alarmes de monoxyde de carbone en état de marche, vous pourriez ne pas réaliser que vous devenez malade et en voie de mourir d'empoisonnement au monoxyde de carbone.

Emplacement d'utilisation pour réduire les risques d'incendie

AVERTISSEMENT! Les émissions de chaleur ou de gaz pourraient enflammer les produits combustibles ou les structures, ou endommager le réservoir de carburant, entraînant la mort ou des graves blessures.

- La laveuse à pression ne doit pas se trouver à moins de 5 pi (1,5 m) de toute structure, d'un porte-à-faux, d'arbres, de fenêtre, de portes, de toute ouverture de mur, d'arbustes ou de végétation de plus de 12 po (30,5 cm) de hauteur.

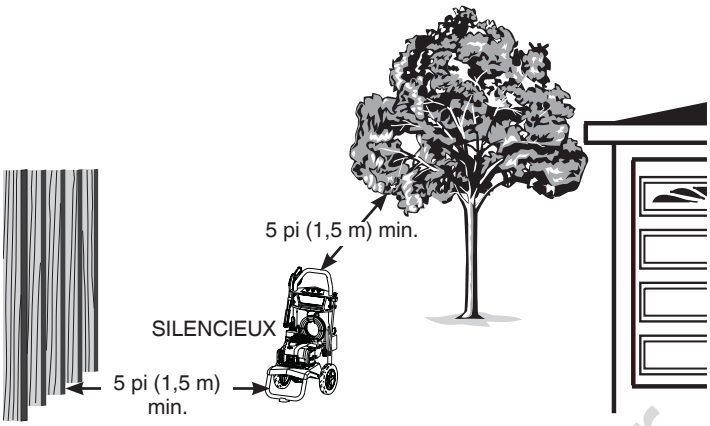

- Ne placez pas la laveuse à pression sous un pont ou un autre type de structure susceptible de limiter le débit d'air. Le ou les avertisseurs de fumée doivent être installés et entretenus à l'intérieur conformément aux directives et recommandations du fabricant.
- Les détecteurs de monoxyde de carbone ne détectent pas la fumée.
- L'utilisation ou le fonctionnement du moteur sur des terrains forestiers, broussailleux ou herbeux constituent une violation de la Section 4442, du Code des ressources publiques de Californie, à moins que le système d'échappement ne soit équipé d'un pare-étincelles, comme le définit la Section 4442, maintenu en bon état de marche. D'autres États ou juridictions fédérales peuvent avoir des lois similaires, consultez le Règlement fédéral 36 CFR, section 261.52.
- Communiquez avec le fabricant, le détaillant ou le revendeur d'origine de l'équipement pour obtenir un pare-étincelles conçu pour le système d'échappement installé sur ce moteur.
- Les pièces de rechange doivent être identiques aux pièces d'origine et être installées à la même position.

Not for Reproduction

Étape 2 : Huile et carburant

Vérifier le niveau d'huile

ATTENTION! Évitez les contacts prolongés ou répétés entre la peau et la vieille huile à moteur. La vieille huile à moteur a causé un cancer de la peau chez certains animaux de laboratoire. Nettoyez parfaitement les zones exposées avec de l'eau et du savon.

1. Placez la laveuse à pression sur une surface horizontale.
2. Débarrasser de tout débris la zone de remplissage d'huile.
3. Enlevez la jauge d'huile et essuyez la jauge avec un linge propre. Replacez la jauge d'huile et serrez-la. Retirez la jauge et vérifiez le niveau d'huile.
4. Vérifiez que le niveau d'huile atteint le repère plein (trou supérieur) de la jauge. Replacez la jauge d'huile et serrez-la.

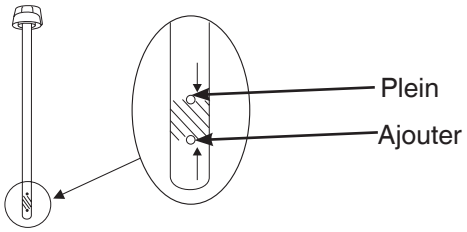

5. Au besoin, consultez la section *Entretien* pour les instructions sur l'ajout d'huile.

Ajout de carburant

Le carburant doit répondre aux critères suivants :

- Utilisez du carburant neuf, propre, sans plomb ayant un indice d'octane d'au moins 87.
- Une essence avec jusqu'à 10 % d'éthanol (essence-alcool) est acceptable.

E10 **E15**

AVIS Ne mélangez pas l'huile avec l'essence ou ne modifiez pas le moteur afin qu'il fonctionne avec d'autres types de carburant. Les carburants non approuvés peuvent endommager le moteur. Reportez-vous au chapitre *Haute altitude* pour exploiter la machine à plus de 5000 pi (1524 m) d'altitude.

AVERTISSEMENT! Le carburant et ses vapeurs sont extrêmement inflammables et pourraient causer des brûlures ou un incendie entraînant la mort ou des blessures graves.

- Ne pas remplir le réservoir pendant l'utilisation.
- Ne pas fumer pendant le plein de carburant.
- Arrêter le moteur et le laisser refroidir au moins 2 minutes avant de retirer le bouchon de réservoir de carburant.
- Remplir le réservoir de carburant à l'extérieur. Éloigner le carburant des sources d'allumage.

1. Retirez lentement le bouchon du carburant pour libérer la pression dans le réservoir.
2. Ajoutez lentement du carburant dans le réservoir de carburant. Ne remplissez pas au-dessus du bas du col du réservoir de carburant pour permettre l'expansion du carburant.

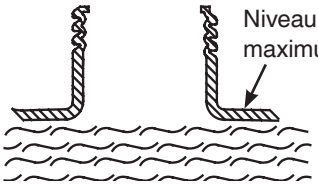

3. Remettez en place le bouchon de carburant et laissez s'évaporer le carburant éventuellement répandu avant de démarrer le moteur.

Haute altitude

À des altitudes supérieures à 5 000 pi (1524 m), un carburant avec un indice d'octane minimum de 85 est acceptable. Pour rester en conformité avec les normes d'émissions, un réglage pour les hautes altitudes

est nécessaire. Faire fonctionner le moteur sans ce réglage donnera lieu à des performances moindres, une consommation de carburant supérieure et une augmentation des émissions.

Voir un revendeur Briggs & Stratton agréé pour obtenir des informations sur le réglage à haute altitude. Le fonctionnement du moteur à des altitudes inférieures à 2 500 pi (762 m) avec la trousse de haute altitude n'est pas recommandé.

Transport

Ne pas pencher le moteur ou l'équipement à un angle qui risquerait de faire couler du carburant.

Étape 3 : Configuration

Nettoyez les débris

Nettoyez tous les débris accumulés. Gardez la zone autour du silencieux libre de tous débris.

- Utilisez une brosse à soies douces pour détacher les accumulations de saletés ou d'huile.
- Utilisez un linge humide pour nettoyer les surfaces extérieures.

Lubrification des joints toriques

Lubrifiez toutes les connexions affichées pour prolonger la durée de vie utile des joints toriques.

1. Inspectez et nettoyez les surfaces de connexion avant la lubrification et l'assemblage. Remplacez les joints toriques qui sont endommagés ou manquants. Reportez-vous à la section *Pièces d'entretien courant.*

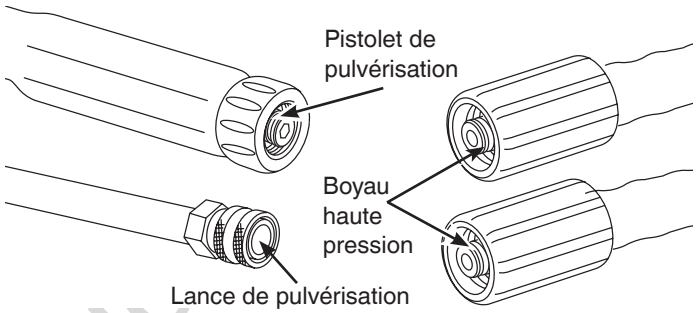

AVIS Ne réparez jamais des raccords non étanches à l'aide de scellant. Remplacez le joint torique.

2. Utilisez une petite brosse ou un coton-tige pour appliquer de la graisse directement sur les joints toriques.

Vérifier ou connecter le pistolet et le boyau

1. Si la gâchette du pistolet de pulvérisation est enfoncée sans appuyer sur le verrou de la gâchette ou si le pistolet de pulvérisation reste enfoncé lors qu'on le relâche, remplacez-le immédiatement.

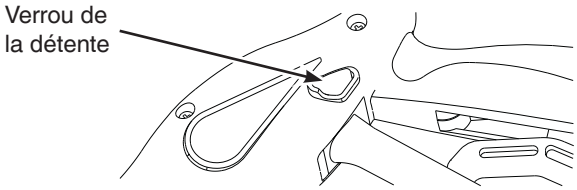

2. Si le boyau haute pression est endommagé en exposant la toile interne, remplacez-le immédiatement.

Not for Reproduction

3. Raccordez le boyau haute pression au pistolet de pulvérisation et à la sortie haute pression de la pompe. Serrez à la main.

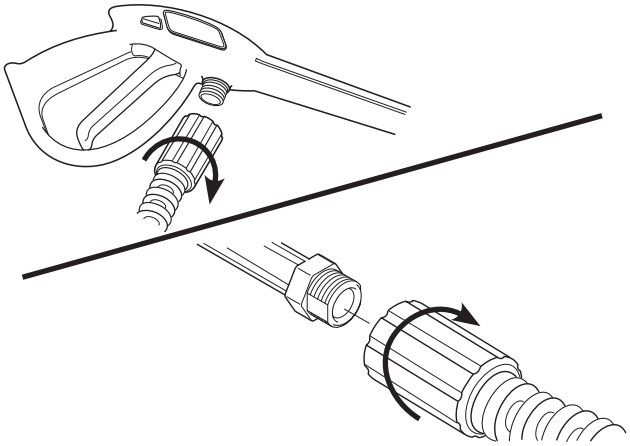

AVERTISSEMENT! Le liquide à haute pression produit par cet appareil peut couper la peau et ses tissus sous-jacents et conduire à des blessures graves et même à une amputation. Ne raccordez jamais la lance de pulvérisation directement au boyau haute pression.

Vérifiez la crépine d'admission d'eau/branchez le boyau d'arrosage

1. Inspectez la crépine d'admission d'eau. Enlevez les débris ou remplacez-la si elle est endommagée.

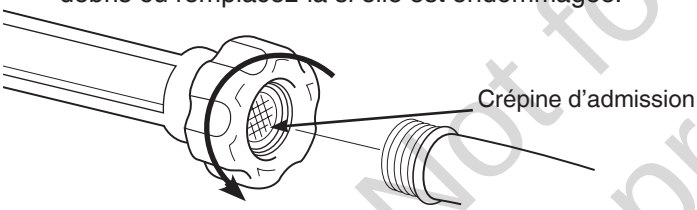

2. Faites couler de l'eau dans le boyau d'arrosage (maximum de 50 pi [15 m]) pour enlever les débris, puis raccordez-le à la crépine d'admission d'eau.

AVIS Il faut une longueur d'au moins 10 pi (3 m) de tuyau d'arrosage libre entre l'entrée de la laveuse à pression et tout dispositif, tel qu'un reniflard ou une soupape de retenue.

3. Ouvrez l'eau, dirigez le pistolet de pulvérisation vers un endroit sécuritaire, appuyez sur le verrou de la détente et enfoncez la détente pour purger l'air du système de pompe.

4. Fixez la lance de pulvérisation au pistolet de pulvérisation. Serrez à la main.

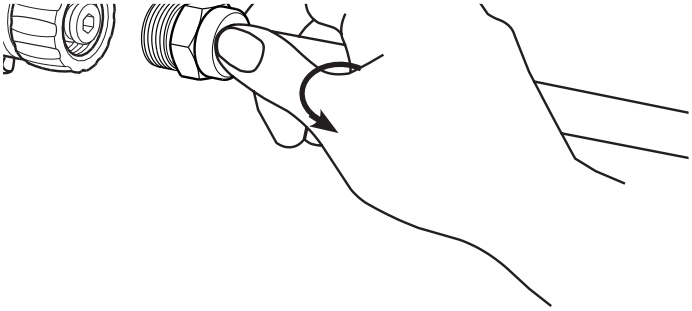

Étape 4 : Embout 7 en 1

1. Choisissez la forme de jet désirée::

Alta presión:

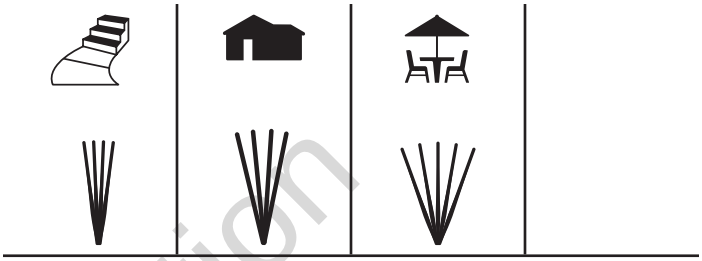

Alto flujo:

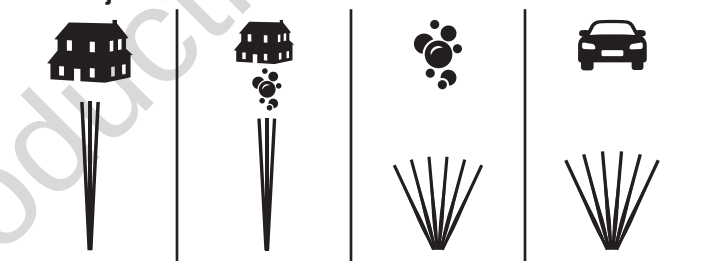

2. Tirez vers l'arrière le collier de la bague de la lance à connexion rapide, insérez l'embout 7 en 1 et relâchez le collet. Tirez sur l'embout pour vous assurer qu'il est solidement fixé.

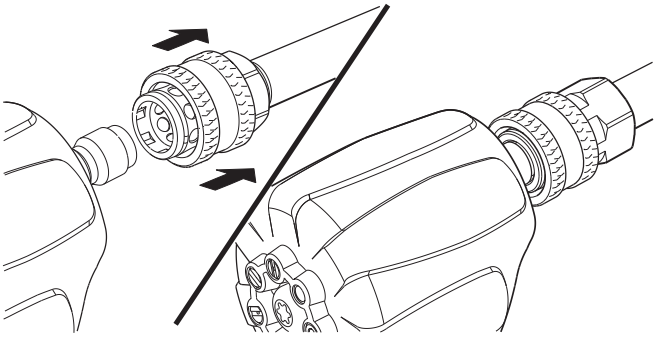

Not for Reproduction

Étape 5 : Démarrage

AVIS Ne faites pas démarrer le moteur sans avoir branché et ouvert l'alimentation en eau.

1. Mettez le produit de niveau avant le démarrage.
2. Poussez l'interrupteur du moteur en position MARCHE (ON, I).

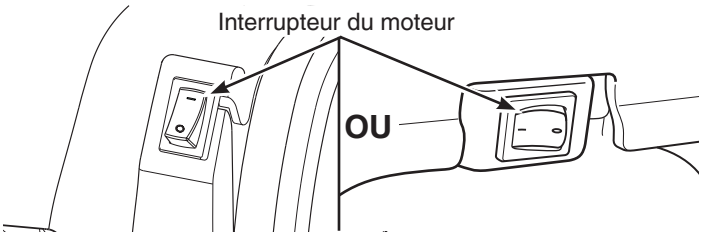

AVERTISSEMENT! Risque de blessure aux yeux. Le jet d'eau peut rejaillir ou propulser des objets en entraînant de graves lésions.

- Portez toujours des lunettes de sécurité avec ventilation indirecte (éclaboussures de produits chimiques) lors de l'utilisation de ce produit. (Les lunettes de sécurité n'offrent pas une protection complète).
- Portez toujours des vêtements de protection comme des chandails à manches longues, des pantalons et des souliers fermés.

AVISO Un motor ReadyStart® no requiere de cebador o de estrangulador.

AVERTISSEMENT! Le recul du lanceur (rétractation rapide) a pour effet de tirer la main et le bras en direction du moteur plus rapidement qu'il n'est possible de le lâcher, ce qui pourrait provoquer des fêlures, fractures osseuses, des contusions ou des entorses entraînant de graves lésions.

3. Placez-vous comme il est indiqué ci-dessous, saisissez le lanceur et tirez lentement jusqu'à ce que vous sentiez de la résistance. Tirez alors rapidement pour démarrer le moteur.
4. Replacez lentement le lanceur. Ne laissez pas le cordon se frapper contre le démarreur.

AVERTISSEMENT! De l'eau à haute pression peut couper la peau, causer des blessures graves et possiblement, une amputation.

- Ne visez jamais directement vers vous-même ou d'autres personnes.
- Communiquez immédiatement avec un médecin en cas de coupure causée par le liquide. Ne la traitez pas comme une simple coupure.
- Ne pas toucher l'embout 7-en-1 pendant la pulvérisation.

AVERTISSEMENT! L'utilisation de la laveuse à pression pourrait créer des surfaces glissantes ce qui pourrait vous faire tomber et entraîner la mort ou de graves lésions. Le recul du pistolet de pulvérisation pourrait vous faire tomber et entraîner la mort ou de graves lésions. Utilisez la laveuse à pression à partir d'une surface stable.

5. Tenez fermement le pistolet de pulvérisation à deux mains en le pointant dans une direction sécuritaire, appuyez sur le loquet de la détente et enfoncez la détente pour commencer la pulvérisation.

6. Appliquez un jet à haute pression sur une petite surface d'abord, puis vérifiez si celle-ci est endommagée. Si elle ne l'est pas, vous pouvez poursuivre le rinçage.

AVERTISSEMENT! Risque d'électrocution. Le contact avec la source d'alimentation électrique pourrait provoquer une décharge électrique ou une brûlure entraînant la mort ou de graves lésions. Ne pulvérisez jamais près d'une source d'alimentation.

AVIS La laveuse à pression peut être équipée d'une commande de ralenti automatique qui baisse le régime du moteur lorsque la détente du pistolet de pulvérisation est relâchée.

Not for Reproduction

Conseils d'utilisation

- Pour un nettoyage plus efficace en mode haute pression, éloigner l'embout 7-en-1 de 8 à 24 po (20 à 61 cm) de la surface à nettoyer.
- Ne pas utiliser l'embout à haute pression 7-en-1, surtout un embout au modèle de pulvérisation à haute pression, à moins de 6 po (15 cm) afin d'éviter d'endommager la surface de nettoyage.
- En commençant par la partie supérieure de la zone à rincer, descendez en effectuant des mouvements longs et égaux qui se chevauchent.

Étape 6 : Application du détergent

AVERTISSEMENT! Les produits chimiques peuvent causer des brûlures risquant d'entraîner la mort ou des blessures graves.

- Suivez les instructions sur l'étiquette du fabricant de produits chimiques pour l'utilisation et la manipulation appropriées du produit chimique.
- N'utilisez que des produits qui sont conçus pour être utilisés avec des laveuses à pression.
- Ne pulvérisez jamais des liquides inflammables.

Vérification du tube d'aspiration

Nettoyez le boyau de détergent s'il est bloqué ou remplacez-le s'il fuit.

Pour appliquer du détergent, procédez comme suit :

Pour appliquer du détergent non dilué directement du concentré, suivez ces étapes.

1. Connectez le tube de siphon de détergent dans le raccord cannelé de la pompe.

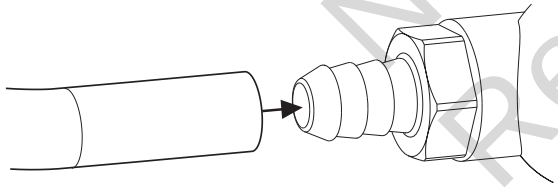

2. Préparez le détergent de la laveuse à pression d'après les instructions du fabricant.
3. Placez la extrémité du tube siphon dans le récipient de détergent. Assurez-vous que le extrémité du tube siphon est entièrement immergé dans le détergent lors de l'application du détergent.
4. Sélectionner le réglage de savon désiré sur l'embout 7-en-1. Voir *Embout 7-en-1*.
5. L'appliquer selon les instructions du fabricant.

AVIS Vous ne pouvez utiliser de détergent avec le réglage d'embout sans savon.

Étape 7 : Arrêt

1. Relâchez la gâchette du pistolet de pulvérisation et laissez le moteur tourner au ralenti pendant une minute.
2. Poussez l'interrupteur du moteur en position ARRÊT (OFF, 0).

AVERTISSEMENT! Le pistolet de pulvérisation emprisonne l'eau sous haute pression même après l'arrêt du moteur et le débranchement de l'alimentation en eau, ce qui peut provoquer de graves lésions.

3. Pointez le pistolet de pulvérisation vers une direction sécuritaire. Appuyez sur le loquet de la détente et enfoncez la détente pour abaisser la haute pression de l'eau.

Étape 8 : Nettoyage

1. Fermez l'eau et purgez le système.
2. Débranchez et vidangez le pistolet de pulvérisation et lance de pulvérisation.
3. Videz la pompe de tout liquide en tirant sur la poignée du lanceur environ six fois.

AVIS Si le produit est entreposé sous le point de congélation ou pendant plus de 30 jours, consultez la section *Entreposage*.

Not for Reproduction

Calendrier d'entretien

Respectez le calendrier d'entretien selon le nombre d'heures de fonctionnement ou le temps écoulé, le premier des deux prévalant.

Toutes les 8 heures ou quotidiennement *(voir la section Utilisation)*
• Vérifiez le niveau d'huile du moteur
• Nettoyez les débris
• Lubrifiez des joints toriques
• Vérifiez le pistolet de pulvérisation
• Vérifiez le boyau haute pression
• Vérifiez et nettoyez la crépine d'entrée d'eau
• Vérifiez le tube d'aspiration ou du réservoir de détergent
Toutes les 50 heures ou annuellement
• Nettoyez le filtre à air
• Inspectez le silencieux et le pare-étincelles, le cas échéant
Toutes les 200 heures ou annuellement
• Remplacez le filtre à air du moteur
Tous les ans
• Remplacez la bougie d'allumage
• Système de refroidissement d'air filtré [1, 2]

[1] Remplacez les pièces plus fréquemment si vous utilisez l'appareil dans un milieu sale ou poussiéreux.

[2] Consultez un concessionnaire agréé au sujet de l'entretien.

Recommandations générales

Un entretien régulier améliore la performance et prolonge la durée de vie de la laveuse à pression. Consultez un détaillant agréé au sujet de l'entretien.

Huile pour pompe

Ne tentez pas d'effectuer d'entretien relatif à l'huile sur la pompe. La pompe est prélubrifiée et scellée à l'usine, ne nécessitant aucun entretien supplémentaire au cours de sa durée de vie.

Bille de contrôle de siphonnage de détergent

La bille de contrôle du système de siphonnage de détergent peut se bloquer par du savon séché ou des minéraux présents dans l'eau. Il est possible de la libérer comme suit :

AVERTISSEMENT! Danger de brûlure chimique. Les produits chimiques peuvent causer des brûlures risquant d'entraîner la mort ou des blessures graves. Suivez les instructions sur l'étiquette du fabricant de produits chimiques pour l'utilisation et la manipulation appropriées du produit chimique. Après *l'arrêt*, enlevez le boyau de siphonnage de détergent du raccord cannelé de la pompe et vidangez le détergent dans un contenant.

1. Insérez un trombone ou tout autre outil semblable dans le raccord cannelé de la pompe et enfoncez-le jusqu'à ce que la bille se déplace.

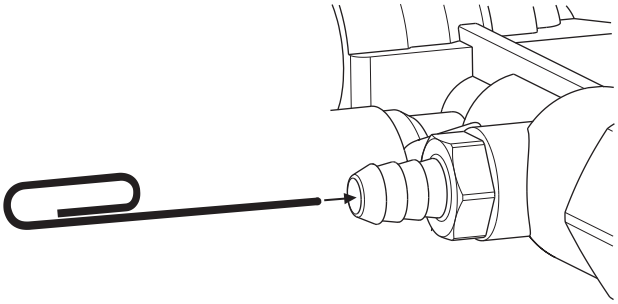

2. Replacez le boyau de siphonnage de détergent.

Entretien de l'embout 7-en-1

Nettoyer un embout obstrué pour corriger l'effet de pulsation lorsque vous appuyez sur la détente du pistolet de pulvérisation.

1. Après *l'arrêt*, enlever l'embout de pulvérisation 7-en-1 de la lance.
2. Utilisez un trombone ou tout autre outil semblable pour enlever toute obstruction.

Entretien du moteur

Contrôle d'émission

L'entretien, le remplacement ou la réparation des dispositifs et systèmes de contrôle des émissions peuvent être effectués par tout établissement de réparation de moteurs hors route ou par une personne qualifiée. Cependant, pour obtenir un service du contrôle des émissions « sans frais », le travail doit être effectué par un concessionnaire agréé par l'usine. Consultez la section *Garantie concernant le contrôle des émissions*.

Recommandations relatives à l'huile

Nous recommandons l'utilisation d'huiles garanties et certifiées Briggs & Stratton pour obtenir les meilleures performances. D'autres huiles détergentes de haute qualité sont acceptables si elles sont de catégorie SF, SG SH, SJ ou supérieure. Ne pas utiliser des additifs spéciaux.

Les températures à l'extérieur déterminent la viscosité de l'huile moteur appropriée. Utiliser le tableau pour sélectionner la meilleure viscosité pour la plage de températures extérieures prévues. Les moteurs sur la plupart des équipements motorisés d'extérieur fonctionnent bien avec de l'huile synthétique 5W30. Pour l'équipement fonctionnant à haute température, l'huile synthétique 15W50 de Vanguard® offre la meilleure protection.

Not for Reproduction

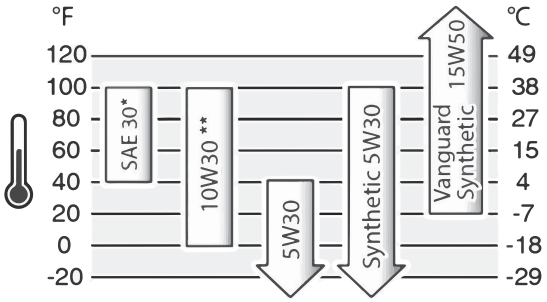

* À moins de 40 °F (4 °C), l'utilisation de SAE 30 causera de la difficulté au démarrage.

** Au-dessus 80 °F (27 °C) l'utilisation de 10W30 peut causer une augmentation de consommation d'huile. Vérifiez le niveau d'huile plus fréquemment.Ajout d'huile moteur

Ajout d'huile moteur

1. Placez la laveuse à pression sur une surface de niveau.
2. Nettoyez la surface autour de l'orifice de remplissage d'huile et enlevez le bouchon jaune de remplissage d'huile et la jauge d'huile.
3. Versez l'huile lentement dans l'orifice de remplissage. Remplissez jusqu'au repère plein (trou supérieur) de la jauge d'huile tout en contrôlant le niveau d'huile fréquemment.

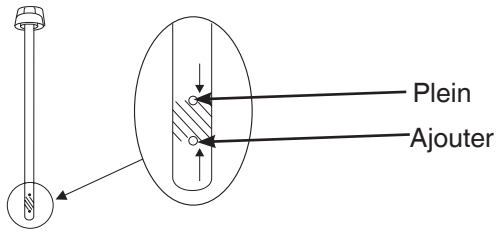

AVIS Attendez un moment pour permettre à l'huile de décanter. Essuyez la jauge d'huile chaque fois que vous vérifiez le niveau d'huile. Ne pas trop remplir.

4. Replacez la jauge d'huile et serrez-la.
5. Essuyez toute huile restante.

AVIS Ne tentez pas de démarrer le moteur sans qu'il n'ait été rempli correctement avec l'huile. Cela risquerait d'entraîner une panne de moteur.

ATTENTION! Évitez les contacts prolongés ou répétés entre la peau et la vieille huile à moteur. La vieille huile à moteur a causé un cancer de la peau chez certains animaux de laboratoire. Nettoyez parfaitement les zones exposées avec de l'eau et du savon.

CONSERVEZ HORS DE LA PORTÉE DES ENFANTS. NE POLLUEZ PAS. PRÉSERVEZ LES RESSOURCES. RETOURNEZ L'HUILE USAGÉE DANS UN CENTRE DE RÉCUPÉRATION.

Changement de l'huile moteur

Un changement d'huile n'est pas requis. Suivez les étapes ci-dessous si vous souhaitez changer l'huile.

Changez l'huile alors que le moteur est encore chaud, de la façon suivante :

1. Videz le réservoir de carburant en faisant tourner la laveuse à pression jusqu'à l'épuisement du carburant.
2. Débranchez le fil de la bougie d'allumage et gardez-le éloigné de la bougie d'allumage.
3. Nettoyez la surface autour de l'orifice de remplissage d'huile, enlevez le bouchon de remplissage d'huile et la jauge d'huile. Essuyez la jauge d'huile.

AVERTISSEMENT! Tout contact avec la zone du silencieux peut causer des brûlures risquant de provoquer des blessures graves. Soulevez le moteur par le cadre en le renversant pour éviter les surfaces chaudes.

4. Inclinez la laveuse à pression pour vidanger l'huile par l'orifice de remplissage dans un contenant adéquat en veillant à incliner le nettoyeur du côté opposé à la bougie d'allumage.
5. Une fois le moteur vidé de son huile, remettez la laveuse à pression en position verticale.
6. Ajoutez l'huile recommandée décrite dans la section *Ajout d'huile à moteur*.
7. Rebranchez le fil de bougie sur la bougie d'allumage.

Reproduction

Entretien du filtre à air

AVERTISSEMENT! Le carburant et ses vapeurs sont extrêmement inflammables et explosifs; ils peuvent donc causer des brûlures ou un incendie entraînant des blessures graves, voire mortelles.

- Ne démarrez pas et ne faites pas fonctionner le moteur sans retirer le filtre à air.

Votre moteur ne fonctionnera pas adéquatement et pourrait s'endommager si vous le faites fonctionner avec un filtre à air sale ou manquant.

1. Tirez sur le loquet et ouvrez le couvercle.
2. Enlevez l'ensemble filtre à air avec soin de manière à éviter la chute de débris dans le carburateur.

Modèle 020770

3. Pour dégager les débris, tapez délicatement le filtre à air sur une surface dure. Si le filtre à air est excessivement sale, remplacez-le par un filtre neuf.

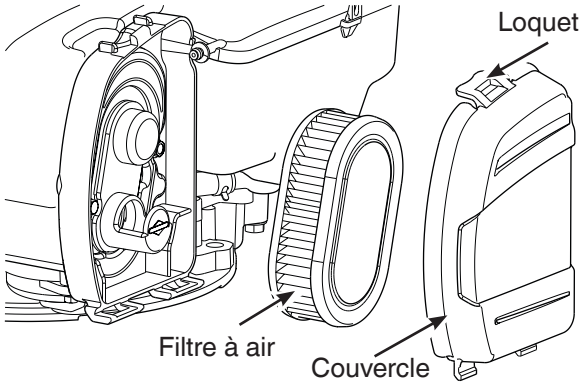

4. Réinstallez le filtre à air propre ou neuf dans la base.
5. Fermez le couvercle et verrouillez le loquet.

Modèle 020771 & 020772

3. Nettoyez le filtre à air en mousse dans un mélange de détergent liquide et d'eau. Séchez le filtre en le comprimant dans un linge propre.

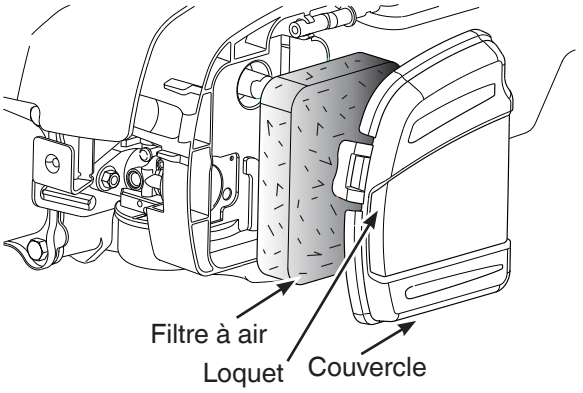

4. Saturez le filtre à air en mousse d'huile à moteur et comprimez-le dans un linge propre pour enlever l'excédent d'huile.
5. Réinstallez le filtre à air propre ou neuf dans la base.
6. Fermez le couvercle et verrouillez le loquet.

Entretien de la bougie d'allumage

Le remplacement de la bougie d'allumage facilite le démarrage du moteur et améliore son fonctionnement.

1. Nettoyez la surface autour de la bougie d'allumage.
2. Enlevez la bougie d'allumage et examinez-la.
3. Si les électrodes sont piquées, brûlées ou que la porcelaine est fissurée, changez la bougie. Utilisez la bougie d'allumage de remplacement recommandée. Reportez-vous à la section *Pièces d'entretien courant.*
4. Vérifiez l'écartement des électrodes à l'aide d'une jauge d'épaisseur et ajustez l'écartement des électrodes selon les spécifications recommandées au besoin (voir la rubrique *Spécifications*).

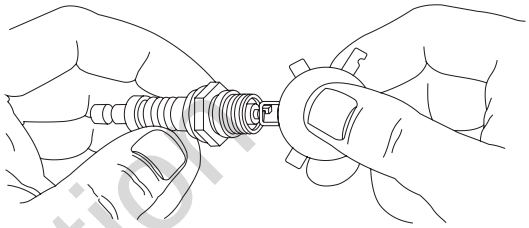

5. Installez la bougie d'allumage et serrez-la solidement.

Inspectez le silencieux et le pare-étincelles

Recherchez la présence de fissures, de corrosion ou d'autres dommages sur le silencieux. Retirez le pare-étincelle, le cas échéant, et inspectez la présence de dommages ou de blocage causé par le carbone. Nettoyez si vous découvrez un colmatage par le carbone ou remplacez en cas de dommages.

AVERTISSEMENT! Tout contact avec la zone du silencieux peut causer des brûlures risquant de provoquer des blessures graves. Ne touchez pas aux parties très chaudes.

Pièces d'entretien courant

Pump Saver™ 6039

Trousse d'entretien du joint torique 705001

Crépine pour entrée d'eau B2384GS

Bouteille d'huile moteur. . . . . .100005 ou 100028

Filtre à air (Model 020770) 593260

Bougie (Model 020770). 594056

Filtre à air (Model 020771 & 020772). 595297

Bougie (Model 020771 & 020772) 594264

Prenez contact avec un centre de service agréé ou consultez BRIGGSandSTRATTON.com pour la liste complète des pièces détachées et des schémas.

Not for Reproduction

Entreposage

AVERTISSEMENT! Le carburant et ses vapeurs sont extrêmement inflammables et explosifs; ils peuvent donc causer des brûlures ou un incendie entraînant des blessures graves, voire mortelles. N'entreposez pas le carburant près d'une source d'allumage.

1. Déposer le tuyau du siphon de détergent dans l'eau et rincer le détergent du système en faisant fonctionner la laveuse à pression avec un des embouts de pulvérisation de savon.

Protection du système de carburant

2. Traitez ou remplacez le carburant de la laveuse à pression, car le carburant peut s'éventer lorsqu'il est entreposé pendant plus de 30 jours.

Chaque fois que vous remplissez le réservoir de carburant, ajoutez un STA-BIL 360°® PROTECTION™stabilisateur de carburant au carburant tel qu'indiqué dans les directives du fabricant. Ceci maintient la fraîcheur du carburant et réduit les problèmes liés au carburant ou à la contamination dans le système de carburant.

Il n'est pas nécessaire de vidanger le carburant du moteur lorsqu'on ajoute du STA-BIL 360°® PROTECTION™stabilisateur de carburant selon les directives. Avant l'entreposage, laisser le moteur sur MARCHE pendant deux minutes pour faire circuler le carburant et le stabilisateur dans le système.

Si le carburant dans le moteur n'a pas été traité avec STA-BIL 360°® PROTECTION™, il doit être vidangé dans un récipient approuvé. Puis faites fonctionner le moteur jusqu'à ce qu'il s'arrête par manque de carburant.

Protection de la laveuse à pression

3. Fermez l'eau et purgez le système.
4. Débranchez et vidangez tous les boyaux, et le pistolet de pulvérisation et lance de pulvérisation.
5. Videz la pompe de tout liquide en tirant sur la poignée du lanceur environ six fois.

AVIS Rangez le pistolet de pulvérisation à l'intérieur et protégez-le du gel.

Protection de la pompe

6. Traitez la pompe avec Pump Saver.

Utilisez Pump Saver pour traiter la pompe contre les dommages causés par les dépôts de minéraux ou le gel. Il lubrifie également les pistons et les joints. Reportez-vous à la section *Pièces d'entretien courant.*

Veuillez lire et suivre les avertissements et les directives de Pump Saver.

Si le produit Pump Saver n'est pas disponible, raccordez une section de tuyau d'arrosage de 3 pi (1 m) de long au raccord d'arrivée d'eau. Versez de l'antigel de véhicule de loisirs (antigel sans alcool) dans le tuyau. Tirez sur la poignée du lanceur deux fois de suite. Débranchez le boyau.

AVIS Vous devez protéger votre produit contre le gel. Omettre de le protéger endommagera de façon permanente votre pompe et votre pistolet de pulvérisation, ce qui rendra votre produit inutilisable.

7. Entreposez le nettoyeur dans un endroit propre et sec.

AVERTISSEMENT! Les housses de rangement peuvent provoquer un incendie entraînant la mort ou des blessures graves. Ne placez jamais une housse de rangement sur une laveuse à pression chaude. Laissez le produit refroidir avant d'installer la housse.

Not for Reproduction

Dépannage

Problème	Cause	Correction
La pompe présente les problèmes suivants : impossible de produire de la pression, perte de pression, faible volume d'eau.	1. L'alimentation en eau est insuffisante. 2. La crépine du tuyau d'admission est colmatée. 3. L'embout 7 en 1 est obstrué 4. Les raccords fuient. 5. Le boyau haute pression ou le pistolet de pulvérisation fuient.	1. Fournissez un débit d'eau adéquat. 2. Vérifiez et nettoyez la crépine du tuyau d'admission. 3. Nettoyez l'embout 7 en 1. Voir l'*Entretien de l'embout de 7 en 1*. 4. Resserrez les raccords ou remplacez les joints toriques. 5. Changez.
Le détergent ne se mélange pas avec l'eau de pulvérisation.	1. La embout de pulvérisation pour haute pression est installée. 2. Recherchez si la bille est coincée dans le système de siphonnage du détergent. 3. Le tube de siphonnage du détergent est colmaté ou fissuré.	1. Remplacez avec un embout de pulvérisation noir à basse pression. 2. Débloquez la bille de contrôle. Voir la *Bille de contrôle de siphonnage de détergent*. 3. Nettoyez ou remplacez le tube de siphonnage du détergent.
Le moteur ne démarre pas, démarre et a des ratés ou s'arrête.	1. Interrupteur du moteur réglé à la position d'ARRÊT (OFF, 0). 2. Panne de carburant. 3. Noyé de carburant. 4. Filtre à air encrassé. 5. Le fil de la bougie n'est pas branché à la bougie.	1. Réglez l'interrupteur du moteur à la position MARCHE (ON, I). 2. Remplissez le réservoir de carburant. 3. Attendez 5 minutes avant le démarrage. 4. Nettoyez ou remplacez le filtre à air. 5. Branchez le fil à la bougie.
Commande de ralenti (le cas échéant) ne fonctionnant pas.	Le câble de la commande de ralenti est lâche.	Contacter un centre local de service.
Pour tous les autres problèmes, contactez un concessionnaire Briggs & Stratton autorisé.		

Non
Repro

Fiche technique

Modèle 020770	
Embouts à haute pression	2800 PSI (193 bar) @ 6,8 L/min (1,8 GPM)*
Embouts à haut débit	13,25 L/min (3,5 GPM)* @ 150 PSI (10,3 bar)
Température de l'alimentation en eau	5° C (41° F) - 38° C (100° F)
Débit minimum de l'alimentation en eau	17 L/min (4,5 GPM)
Pression minimum de l'alimentation en eau	20 PSI (1,38 bar)
Cylindrée du moteur	163 cc (9,93 in^3)
Entrefer de la bougie d'allumage	0,76 mm (0,030 in.)
Capacité d'huile	0,5 L (16 oz)
Modelo 020771 & 020772	
Embouts à haute pression	3100 PSI (214 bar) @ 7,6 L/min (2,1 GPM)*
Embouts à haut débit	17 L/min (4,5 GPM)* @ 150 PSI (10,3 bar)
Température de l'alimentation en eau	5° C (41° F) - 38° C (100° F)
Débit minimum de l'alimentation en eau	20,8 L/min (5,5 GPM)
Pression minimum de l'alimentation en eau	20 PSI (1,38 bar)
Cylindrée du moteur	190 cc (11,58 in^3)
Entrefer de la bougie d'allumage	0,050 mm (0,020 in.)
Capacité d'huile	0,6 L (20 oz)

Puissances nominales : Les valeurs brutes de puissance nominale de chaque modèle de moteur à essence sont indiquées conformément au code J1940 Procédure d'évaluation de la puissance et du couple nominaux des petits moteurs de la SAE (Society of Automotive Engineers) et sont évaluées conformément à SAE J1995. Les valeurs de couple sont dérivées à 2 600 tr/min pour les moteurs avec « tr/min » sur l'étiquette et 3 060 tr/min pour tous les autres; les valeurs de puissance sont dérivées à 3 600 tr/min. Les courbes de puissance brute peuvent être consultées au www.BRIGGSandSTRATTON.COM. Les valeurs nettes de puissance sont prises alors que l'échappement et le filtre à air sont installés alors que les valeurs brutes de puissance sont mesurées sans ces accessoires. La puissance brute réelle du moteur sera supérieure à la puissance nette du moteur et sera affectée, entre autres, par les conditions de fonctionnement ambiantes ainsi que par les différences entre moteurs. Étant donné la vaste gamme de produits sur lesquels les moteurs sont installés, le moteur à essence peut ne pas développer la puissance nominale brute lorsqu'il est utilisé pour entraîner une pièce d'appareil donnée. Cette différence est causée par différents facteurs dont, entre autres, la variété des composants du moteur (filtre à air, échappement, chargement, refroidissement, carburateur, pompe à carburant, etc.), les limites de l'appareil, les conditions de fonctionnement ambiantes (température, humidité, altitude) et les différences d'un moteur à l'autre. En raison des limites de fabrication et de capacité, Briggs & Stratton peut substituer à ce moteur, un moteur d'une valeur de puissance plus élevée.

*Les caractéristiques nominales de cette laveuse à pression sont conformes à la norme PW101-2010 de l'Association des fabricants de nettoyeur haute pression (PWMA) (Tests et performance nominale des laveuses à pression).

Not for Reproduction

Not for
Reproduction

Not for
Reproduction

POLITIQUE DE LA GARANTIE BRIGGS & STRATTON

GARANTIE LIMITÉE

Briggs & Stratton garantit que, pendant la période de couverture de la garantie précisée ci-dessous, elle réparera ou remplacera, sans frais, toute pièce défectueuse comportant un vice de matériau ou un défaut de fabrication ou les deux. En vertu de la présente garantie, les frais de transport du produit soumis pour réparation ou remplacement sont à la charge de l'acheteur. La présente garantie sera en vigueur et soumise aux périodes et conditions stipulées ci-dessous. Pour obtenir du service en vertu de la garantie, trouvez le concessionnaire réparateur agréé le plus près dans notre carte de localisation des concessionnaires sur le site BRIGGSANDSTRATTON.COM. L'acheteur doit contacter le Service après-vente agréé, puis mettre le produit à la disposition du Service après-vente agréé pour l'inspection et des essais.

Il n'existe aucune autre garantie expresse. Les garanties implicites, y compris celles de qualité marchande et d'adaptation à un emploi particulier, sont limitées à la période de garantie mentionnée ci-après ou conformément à ce qui est prévu par la loi.La responsabilité pour dommages accessoires ou indirects est exclue dans la mesure où une telle exclusion est permise par la loi. Certains États, provinces ou pays n'autorisent aucune restriction sur la durée d'une garantie implicite, et certains États, provinces ou pays n'autorisent pas l'exclusion ni la limitation des dommages consécutifs ou indirects. Par conséquent, les restrictions et exclusions décrites ci-dessus pourraient ne pas s'appliquer dans votre cas. La présente garantie vous offre des droits juridiques spécifiques et il se peut que vous ayez d'autres droits qui varient d'une juridiction à une autre, ou de pays à pays.**

PÉRIODE DE GARANTIE

Article	Usage par un consommateur	Usage à des fins commerciales
Équipement	24 mois	3 mois
Moteur*	24 mois	3 mois
Châssis	36 mois	3 mois

***** Applicable aux moteurs Briggs & Stratton seulement. La couverture de garantie des moteurs qui ne sont pas fabriqués par Briggs & Stratton est fournie par le fabricant du moteur. Les composants antipollution sont couverts par la Déclaration de garantie concernant le contrôle des émissions.

****** En Australie – Nos produits sont livrés avec des garanties qui ne peuvent pas être exclues en vertu de la loi australienne sur la consommation. Vous avez droit à un remplacement ou à un remboursement en cas de défaillance majeure et en compensation pour toute perte ou tout dommage raisonnablement prévisible. Vous avez également droit à la réparation ou au remplacement des produits si ceux-ci ne sont pas de qualité acceptable et que la défaillance n'équivaut pas à une défaillance majeure. Pour obtenir le service sous garantie, recherchez le concessionnaire autorisé le plus proche sur notre carte des détaillants sur le site BRIGGSandSTRATTON.COM, appelez le 1300 274 447, ou encore envoyez un courriel ou une lettre à salesenquires@briggsandstratton.com.au, Briggs & Stratton Australia Pty Ltd, 1 Moorebank Avenue, NSW, Australie, 2170.

La période de garantie débute à la date d'achat par le premier acheteur au détail ou par le premier utilisateur commercial. « Usage par un consommateur » signifie que le produit sera utilisé par un consommateur au détail dans un but privé. « Usage commercial » indique toutes les autres utilisations possibles, y compris commerciales, génératrices de revenus ou locatives. Une fois que le produit a été utilisé dans un but commercial, il sera considéré comme d'utilisation commerciale dans le cadre de cette garantie.

Veuillez garder le reçu de votre achat. Si vous ne pouvez pas fournir la preuve de la date initiale de l'achat au moment de faire une demande se rapportant à la garantie, la date de fabrication du produit sera utilisée pour déterminer la période de garantie. Pour exercer la garantie sur tout produit fabriqué par Briggs & Stratton, il n'est pas nécessaire de l'enregistrer.

À PROPOS DE VOTRE GARANTIE

Les services liés à la garantie sont uniquement disponibles par l'entremise d'un distributeur de service autorisé Briggs & Stratton. Cette garantie couvre uniquement les défauts de matériel et de fabrication. Elle ne couvre pas des dommages causés par une mauvaise utilisation ou par des abus, un mauvais entretien ou une réparation incorrecte, une usure normale ou l'utilisation de carburant éventé ou non approuvé.

Utilisation inadéquate et abus – Une bonne utilisation, tel que prévu, du produit est décrite dans le manuel de l'utilisateur. L'utilisation du produit de façon autre que celle décrite dans le manuel d'utilisation ou son utilisation une fois qu'il est endommagé annulera la garantie. Vous ne pourrez vous prévaloir de la garantie si le numéro de série sur la machine a été supprimé ou si la machine a été modifiée d'une manière quelconque, ou si elle présente des preuves d'abus, tel que par impact, corrosion par l'eau ou par produits chimiques.

Mauvais entretien ou réparation – Ce produit doit être entretenu conformément aux procédures et aux intervalles indiqués dans le manuel d'utilisation, et l'entretien et les réparations doivent être effectués avec des pièces d'origine Briggs & Stratton ou leur équivalent.Les dommages causés par le manque d'entretien ou l'utilisation de pièces n'étant pas d'origine ne sont pas couverts par la garantie.

Usure normale – Comme la plupart des appareils mécaniques, malgré un bon entretien, le vôtre est sujet à une usure. La présente garantie ne couvre pas les réparations lorsque la durée de vie d'une pièce ou de l'appareil s'est achevée après une utilisation normale. Les articles d'entretien et d'usure, tels que filtres, courroies, lames et plaquettes de frein (les plaquettes de frein du moteur sont couvertes) ne sont pas couverts par la garantie en raison de leur seule usure, à moins qu'ils ne soient sujets à des vices du matériel ou de fabrication.

Carburant éventé ou non autorisé – Afin de fonctionner correctement, ce produit doit être alimenté avec un carburant frais conforme au critère précisé dans le manuel d'utilisation. Les dommages au moteur ou à l'équipement dus à un carburant éventé ou à l'utilisation de carburants non approuvés (comme les mélanges d'éthanol E15 ou E85) ne sont pas couverts par la garantie.

Autres exclusions – La présente garantie exclut les dommages résultant d'un accident, d'une utilisation abusive, de modifications, de changements, d'un entretien inadéquat, du gel ou d'une détérioration chimique. Les accessoires non emballés à l'origine avec le produit sont aussi exclus. La garantie ne couvre pas l'équipement utilisé comme alimentation principale à la place de l'alimentation électrique de secteur ou pour les applications de maintien des fonctions vitales. Cette garantie n'inclut pas les appareils ou les moteurs usagés, réusinés, de seconde main ou de démonstration. Cette garantie exclut toute défaillance due à une catastrophe naturelle ou à toute autre force majeure hors du contrôle du fabricant.

Not for Reproduction

80082391FR-CA Rév. -